PŘÍSTĚNNÁ ALU PERGOLA

AVESTA

TYP: BW7

NÁVOD K OBSLUZE

(překlad původního návodu k obsluze)

AVEN BERG®

CZ

DŮLEŽITÉ:
Před započetím montáže si důkladně prostudujte následující návod k použití. Přesvědčte se, že Vaše balení je kompletní a obsahuje všechny části a díly dle přiloženého seznamu dílů v odpovídajících množstvích, jak je znázorněno na jednotlivých stranách návodu.
Během montáže postupujte dle jednotlivých kroků tohoto návodu.
Konečnou fixaci příčlí pro polykarbonátové střešní panely a dotažení spojů proveďte až po celkovém usazení polykarbonátových panelů po celé ploše střechy.
Tento návod k použití uschovejte pro budoucí použití.

2026 **EN 13561:2015**

Bezpečnostní pokyny

Je nutné se řídit pokyny tohoto návodu k použití! Kromě toho je třeba dbát na bezpečnostní předpisy a zákonné bezpečnostní normy!

Při montáži použijte pracovní rukavice! Při montáži a práci s hliníkovými profily z extrudovaného hliníku použijte ochranou obuv a ochranné brýle!

Montáž provádějte pouze za příznivého počasí, kdy není větrno a mokro!

Nedotýkejte se hliníkovými profily a konstrukcí nadzemního elektrického vedení.

Odstraňte použité igelitové obaly a uchovávejte je mimo dosahu dětí!

Výrobek musí být umístěn a upevněn na plochý a rovný povrch.

Během montáže se o výrobek neopírejte ani jej nijak nezatěžujte!

Zabraňte dětem v přístupu do oblasti montáže - udržujte děti v bezpečné vzdálenosti! Nestavte výrobek na otevřených místech v oblastech vystavených nadměrnému větru.

Montáž nesmí provádět osoby s omezenými fyzickými, smyslovými a nebo duševními schopnostmi anebo osobami s nedostatkem zkušeností a/nebo znalostí nebo osoby, které se dostatečně neseznámili s návodem k obsluze a montáži.

Montáž neprovádějte pokud jste unaveni nebo pod vlivem alkoholu, léků nebo jiných návykových látek apod. Výrobek se nepokoušejte sestavit pokud máte sklony k záchvatům, závratím apod.

Pokud k montáži použijete žebřík nebo jiné nářadí, dodržujte bezpečnostní pokyny výrobců.

Nepoužívejte v blízkosti výrobku tepelné ventilátory, ohřívače, grily ani jiné zdroje tepla!

Před montáží výrobku se ujistěte zda v místě instalace není elektrické nebo jiné vedení!

Výrobek je určen pouze k domácímu a hobby použití, není určen ke komerčním ani jiným účelům použití!

VAROVÁNÍ:

- Výrobek se nepokoušejte montovat či uchycovat na stěnu během nepříznivých povětrnostních podmínek, za větru či deště.
- Během montáže výrobku dbejte na dodržování bezpečné vzdálenosti mezi hliníkovými částmi konstrukce a elektrickým vedením.
- Během manipulace s tvarovanými, hliníkovými profily vždy používejte ochranné brýle a pracovní obuv.
- Veškeré plastové obaly likvidujte v souladu s vyhláškou o odpadech a zamezte přístupu dětí do blízkosti těchto obalů.
- Během montáže se o pergolu neopírejte, apod., hrozí riziko pádu neukotvené konstrukce a poranění osob.
- Zabraňte dětem, třetím osobám nebo domácím zvířatům v přístupu do oblasti montáže - hrozí nebezpečí zranění - vždy udržujte děi v bezpečné vzdálenosti!
- Pergolu nemontujte na místech, která jsou vystavena extrémním poryvům větru.
- Horké předměty jako jsou např. BBQ grily po grilování, terasové, plynové ohřívače, letlampy apod. nesmí být za žádných okolností uskladňovány pod pergolou.
- Před ukotvením pergoly se přesvědčte, že v místech, kde bude pergola kotvena (ke stěně či podlaze) nevede žádná elektroinstalace či jiné např. plynové nebo vodovodní potrubí.
- Montáž provádějte pouze za denního světla nebo při velmi dobrém osvětlení pracovní plochy!
- Na konstrukci pergoly nikdy nezavěšujte ždáné předměty ani se na ni nezavěšujte rukama!

Obecné pokyny

Před stavbou výrobku se ujistěte na místě příslušném stavebním úřadě aktuálně platné předpisy a zda stavba není na Vašem místě nijak omezena. Obvykle není nutné pro tento typ výrobku žádné stavební povolení ani ohlášení.

Montáž si předem naplánujte a zkontrolujte, zda máte k dispozici veškeré díly uvedené v návodu k obsluze pro stavbu výrobku. Pokud některé části chybí, kontaktujte Vašeho dodavatele. V případě montáže nekompletního výrobku hrozí jeho trvalé poškození například vlivem počasí nebo nestability konstrukce.

Montáž výrobku provádějte pouze za příznivého počasí a pokud není mokro a větrno! Konstrukce výrobku se skládá z mnoha dílů, které jsou lehké - při větrném počasí tak může dojít k jejich ztrátě, poškození nebo i špatné manipulaci, montáž pak může být náročná a komplikovaná.

Všechny malé součásti umístěte do misky, krabice apod., aby nedošlo k jejich ztrátě.

Montáž výrobku předpokládá technickou zdatnost, v případě že si nejste jisti se stavbou přivolejte odborníka nebo odbornou pomoc.

Montáž provádějte alespoň ve 3 lidech, pro montáž výrobku si rezervujte minimálně celý den!

Při montáži dodržujte bezpečnost práce a pracujte s ochrannými pomůckami, hliníkové profily mohou mít ostré hrany.

- Při výběru místa montáže volte slunné, rovné plochy mimo převislé větve stromů.
- Pokud Vaši pergolu kotvíte přímo na betonový podklad, použijte ke kotvení připravené otvory v patkách, které jsou součástí dodávky.
- Veškeré díly potřebné pro montáž musí být před montáží přehledně rozloženy na montážní ploše a zkontrolovány.
- Drobné díly, jako jsou např. šrouby a spojovací materiál je nutné shromáždit uvnitř uzavřené nádoby tak, aby nedošlo k jejich ztracení.
- Zajistěte, aby byla střecha pergoly vždy čistá, bez nánosů nečistot, listí, sněhu apod.

Obecná varování

1. Montáž tohoto výrobku vyžaduje spolupráci minimiálně 3 osob, kdy 1. měří a vyznačuje přesné umístění pergoly, 2. je odpovědná za instalaci a 3. slouží jako pomoc a dohled na bezpečnost montáže.

2. Nejprve se přesvědčte, že je stěna, na kterou bude pergola montována dostatečně silná. Zdivo z cihel, tvárnic či betonu jsou v daném případě nejlepší.

3. K montáži je zapotřebí výkonného elektrického nářadí. Při práci s elektrickým nářadím dbejte na bezpečnost dle pokynů výrobce.

4. Při používání ručního nářadí jako např. palice, kladiva, dbejte zvýšené opatrnosti.

5. Během práce s elektrickým nářadím vždy používejte všechny předepsané prostředky osobní ochrany tj. ochranné brýle, rukavice, přilbu, pracovní obuv a vhodný pracovní oděv.

6. Během instalace pergoly chraňte Váš zrak vhodnými brýlemi/štítem tak, aby nedošlo k zasažení očí např. padajícím spojovacím materiálem, příp. vdechnutí, apod.

7. Je zakázáno na pergolu lézt či stoupat, hrozí riziko pádu.

8. V případě zranění poskytněte poraněnému okamžitou první pomoc, případně vyhledejte odbornou lékařskou pomoc.

Rozměry výrobku

Před započetím montáže pergoly se přesvědčte, že je zvolené místo instalace skutečně vhodné!

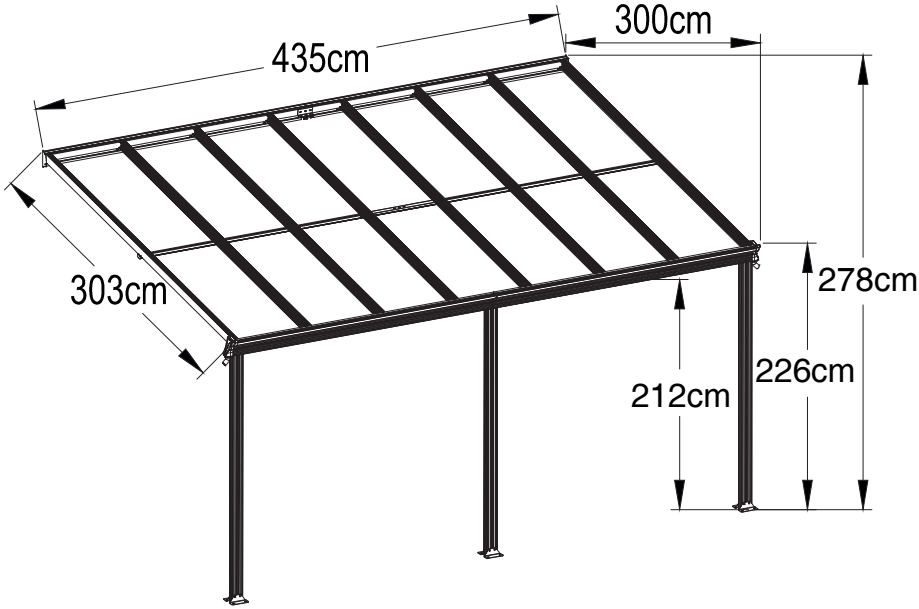

Montáž

BEZPEČNOSTNÍ POKYNY! Pečlivě dodržujte postup sestavování dle zobrazení!
Montáž proveďte dle vyobrazení. Montáž provádějte opatrně, zvláště pokud používáte při práci nářadí ! Dbejte, aby při montáži nedošlo k poškození nebo odření výrobku! Pozor, jedná se o objemný a těžký předmět, doporučujeme montáž a manipulaci provádět ve 2 osobách!

Pravidelně kontrolujte bezpečnost Vašeho stolu tím, že se přesvědčíte, zda jsou všechny šrouby a matice pevně utaženy.

Důležité upozornění! Nikdy nedotahujte jednotlivá šroubová spojení před tím než jsou vloženy všechny šrouby. Nejprve výrobek sestavte a poté teprve proveďte dotažení a kontrolu jednotlivých šroubových spojení! Jinak může být obtížné výrobek sestavit!

POZNÁMKA

Šroubové spoje v průběhu montáže zcela nedotahujte. Nejprve výrobek sestavte a poté proveďte konečné dotažení!

Důležité upozornění!

Pro montáž pergoly je nezbytné, aby měl uživatel určitou úroveň technického povědomí. Tuto pergolu proto nikdy nemontujte bez pomoci, a to v následujících případech:

- Pokud si nejste jisti, zda může být pergola namontována na vámi zvolené místo
- Pokud nerozumíte pokynům tohoto návodu a funkci jednotlivých dílů v balení
- Pokud nemáte k dispozici nářadí potřebné na provedení montáže
- Pokud nemáte potřebné technické povědomí v této oblasti, nebo si nejste jisti zda montáž dle návodu zvládnete

V těchto případech kontaktujte odbornou montážní firmu za účelem provedení montáže!

VAROVÁNÍ!
Před montáží zkontrolujte a ověřte druh a tuhost zdi ke které budete pergolu připevňovat! Je pravděpodobné, že pro typ vašeho zdiva bude nutné použití jiného kotvícího spojovacího materiálu - tzn. jiný typ šroubů a hmoždinek než které jsou přiloženy v základním balení! Základní balení obsahuje hmoždinky a šrouby, které jsou vhodné pouze pro klasické cihlové zdivo! Věnujte prosím zvýšenou pozornost zateplenému zdivu s vrstvou tepelné izolace například polystyrenu nebo speciální vaty, tento typ zatepleného zdiva vyžaduje speciální hmoždinky a šrouby! Jiné hmoždinky a šrouby vyžadují také panelové zdi nebo speciální obklady! O vhodném použití hmoždinek a šroubů se pro tento případ vždy nejdříve poraďte s odborníkem nebo specialistou!

Upozornění: Nevhodná instalace, případně instalace pergoly, která není v souladu s předpisy výrobce může způsobit vážná poranění osob. Pergolu montujte bez pomoci odborníka pouze pokud naprosto rozumíte všem montážním pokynům a jste si jisti pevností a vhodností stěny případně místa, kde je pergola instalována. Pro zajištění vaší maximální bezpečnosti i bezpečnosti dalších osob, v případě potřeby, kontaktujte odbornou firmu pro zajištění montáže.

VAROVÁNÍ!
Obalový materiál, zejména plastové sáčky udržujte mimo dosah dětí! Hrozí nebezpečí udušení!
Obalový materiál zlikvidujte vhodným způsobem!

Nářadí a prostředky nutné k montáži

Prostředky osobní ochrany:

1. Ochranná přilba
2. Pracovní rukavice
3. Vhodný pracovní oděv s dlouhými rukávy
4. Ochranné brýle/štít
5. Lékárnička

Měřící prostředky:

1. Měřidlo svinovací (5 m)
2. Úhelník
3. Vodováha

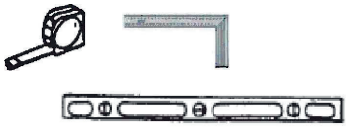

Montážní prostředky:

1. Štafle/schůdky (cca 1,5 m vysoké)
2. Plochý (ráčnový)/nástrčkový klíč 10 mm
3. Plochý (ráčnový) klíč 14 mm
4. 5mm imbusový klíč
5. Elektrický šroubovák + 5 mm imbusový klíč
6. Dřevěná palice
7. Značkovač
8. Těsnící silikon
9. Vrtáky do zdiva (8 a 10 mm)
10. Nůž
11. Křížový šroubovák

Rozsah dodávky

Před prvním uvedením do provozu, prosím, prověřte obsah dodávky z hlediska její kompletnosti a eventuálně viditelných poškození. Seznam jednotlivých dílů zkontrolujte se seznamem dílů v návodu k montáži. V případě, že výrobek není kompletní nebo jsou některé díly poškozeny výrobek nesestavujte ani jej nepoužívejte! Nejprve jej zkompletujte a poté jej můžete začít používat.

Seznam dílů konstrukce

Číslo	Počet	
1	8	2968mm
2	2	2968mm
3	2	2156mm
4L	1	2171mm 4L
4R	1	4R
5	2	80mm
6	4	120mm
14	1	731 mm 14
7L	1	2171mm 7L
7R	1	7R
8L	1	2171mm 8L
8R	1	8R
9	2	2171mm 9
10L	1	2171mm 10L
10R	1	10R
11	2	2156mm
12	3	2150mm

Seznam dílů spojovací materiál

Číslo	Počet	
B1	6	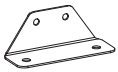
B2	3	
B4	2	
B5L	1	
B5R	1	
B7	2	
B8	1	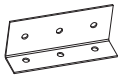
B9	1	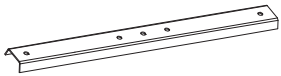
B10	1	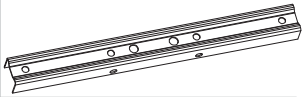
B11	1	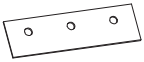
B12	3	

Číslo	Počet	
F1	20	5-40mm
F2	24	6-12mm
F3	4	5-13mm
F4	73	6-10mm
F4-1	31	6mm
F4-2	4	6mm
F5	10	4-35mm
F6	12	6-60mm 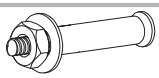
F7	2	4-12mm
F8	6	6-10mm

S8 x12

S9 x2

S7 x2

R1

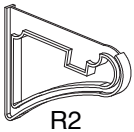
R2

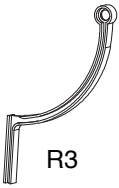
R3

P1 x7

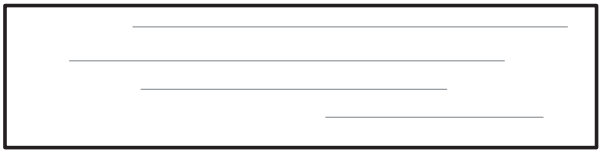

Schématický diagram hliníkového rámu

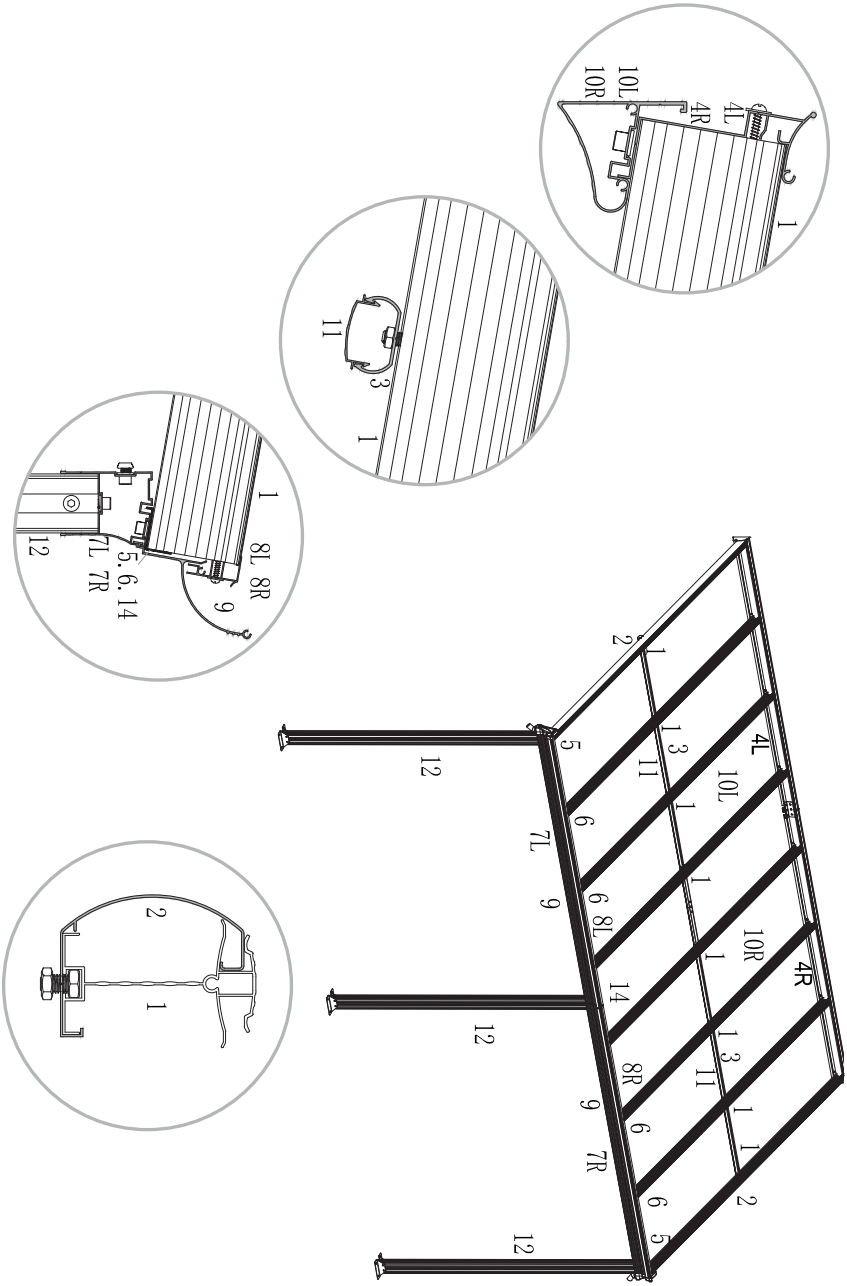

Smontovaný výrobek včetně polykarbonátových panelů

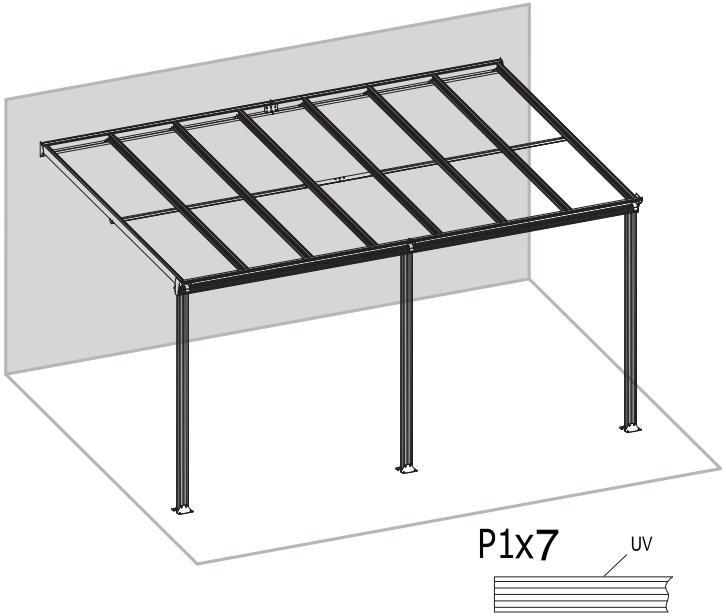

POZOR! DŮLEŽITÉ!
Polykarbonátové panely montujte tak, aby strana opatřená bílým UV filtrem
(bílá strana) směřovala vždy k obloze.

6-HRANNÝ ŠROUB - MONTÁŽ

Vložte 6-hranný šroub do drážky a rukou jej zatočte po směru hodinových ručiček na úroveň dorazu tak, aby byl šroub zajištěn pomocí závitu na pozici, viz obr. níže.

Poté na šroub nasaďte další díly a zajistěte je pomocí matice.

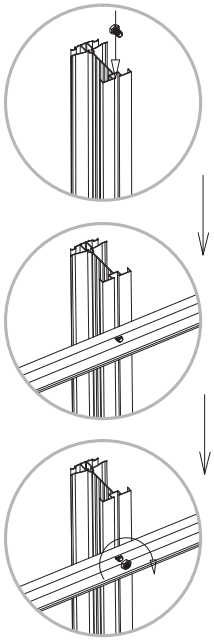

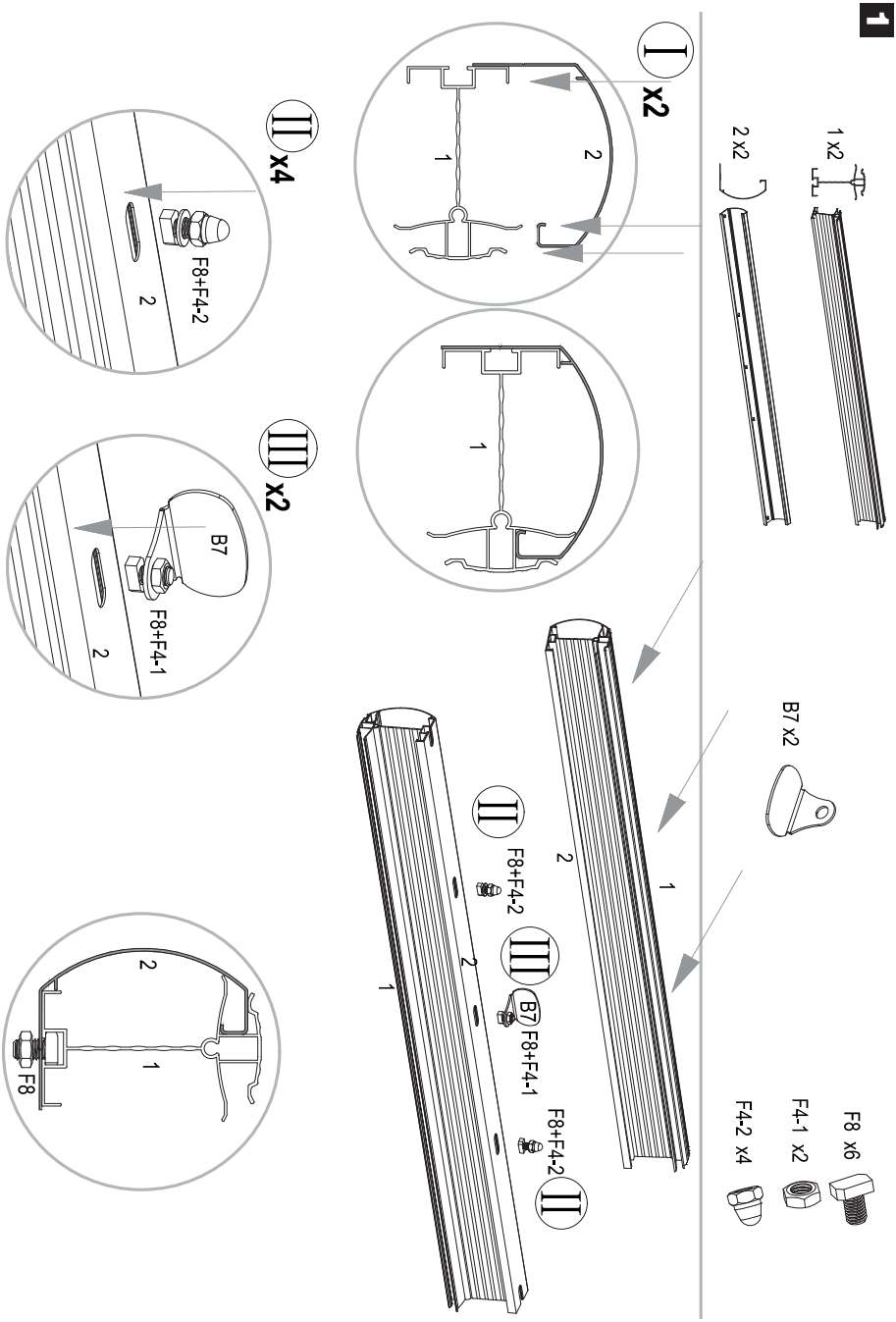
1
1 x2
2 x2
I x2
2
1
1
II x4
F8+F4-2
2
III x2
B7
F8+F4-1
2
B7 x2
1
2
F8+F4-2
II
III
B7
F8+F4-1
2
1
F8+F4-2
II
2
1
F8
F8 x6
F4-1 x2
F4-2 x4

2

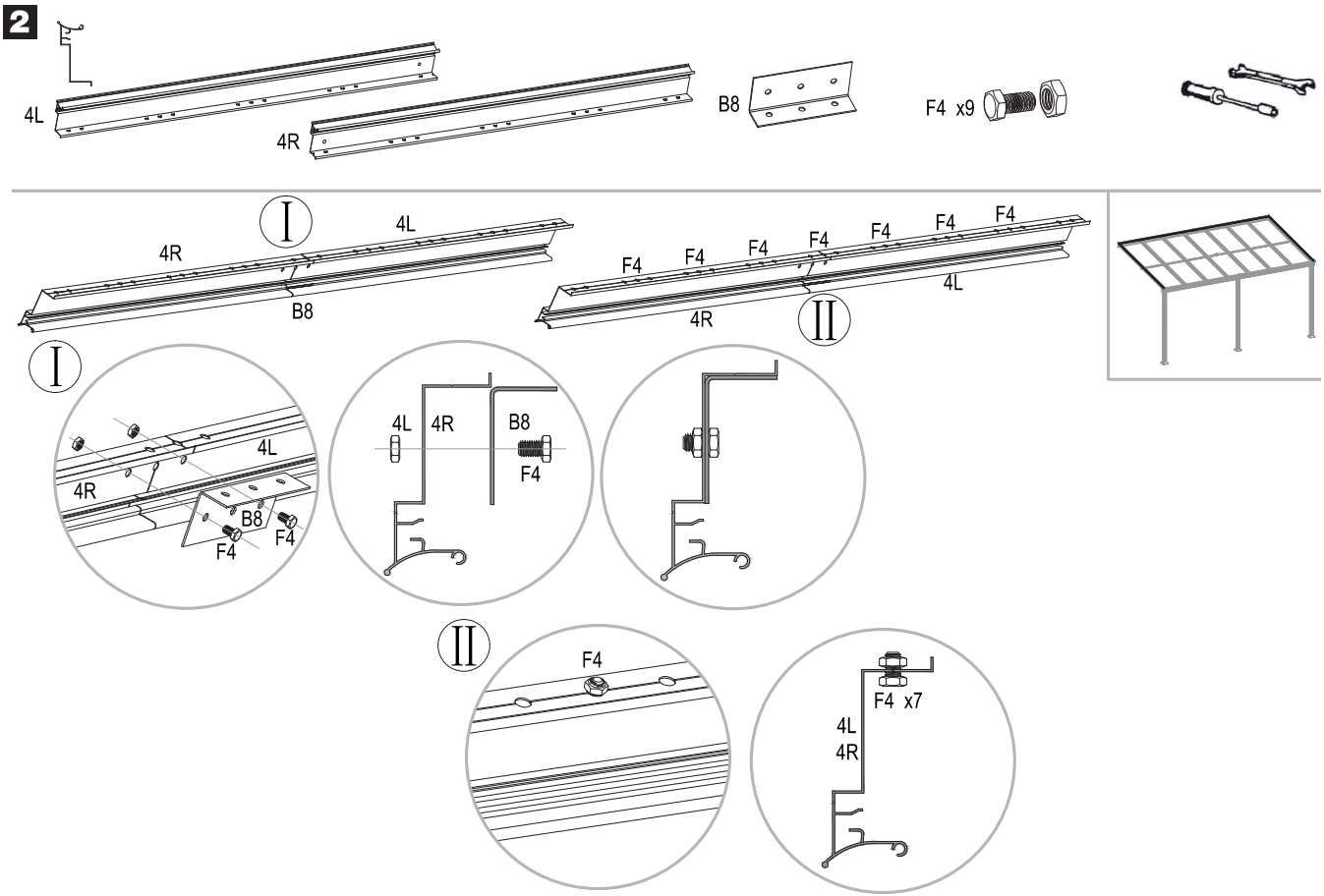
4L
4R
B8
F4 x9
I
4R
4L
B8
F4
F4
F4
F4
F4
F4
F4
4L
4R
II
I
4L
4R
B8
F4
4L
4R
B8
F4
II
F4
F4 x7
4L
4R

3

F4 x4

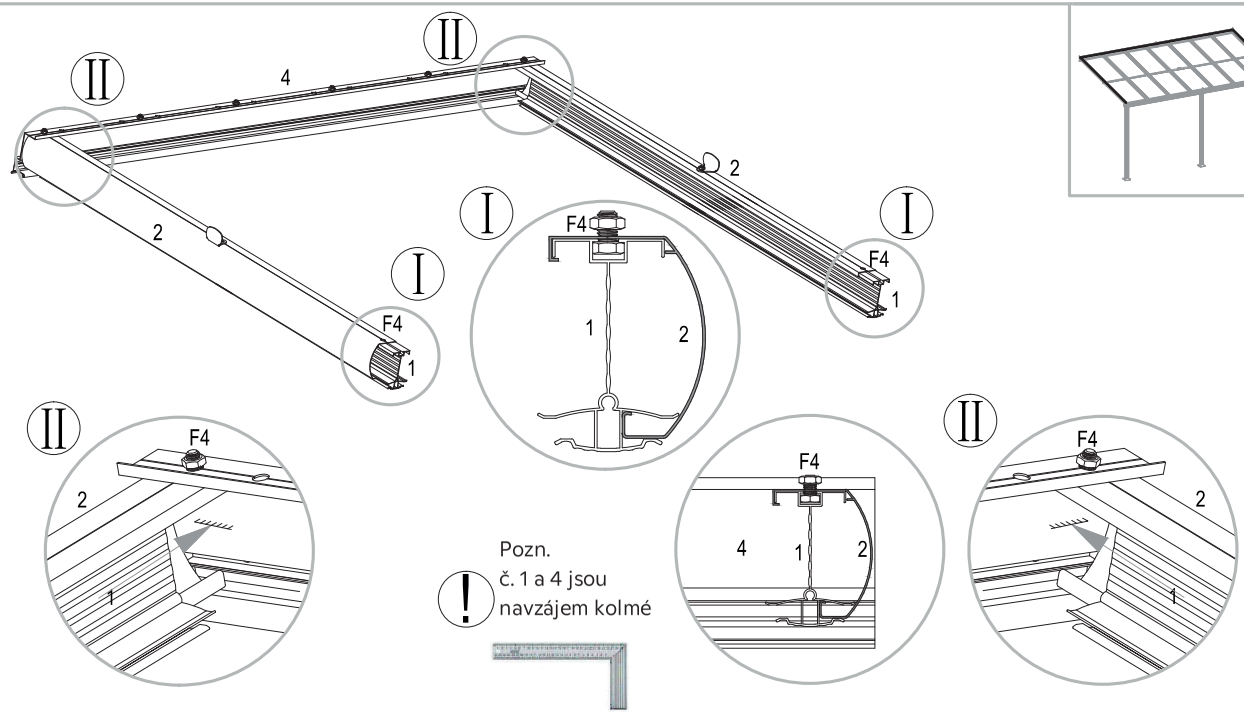
II
II
4
2
2
I
I
I
F4
F4
F4
1
1
1
2
II
F4
2
1
F4
4
1
2
II
F4
2
1
Pozn.
č. 1 a 4 jsou
navzájem kolmé

4

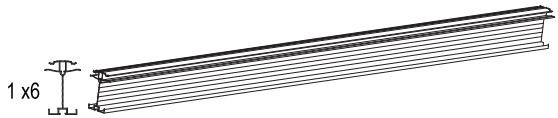

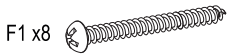

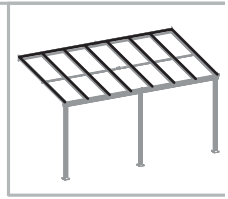

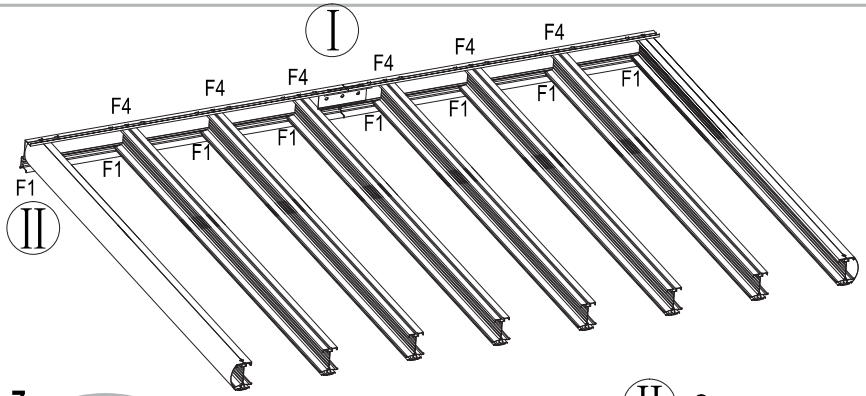

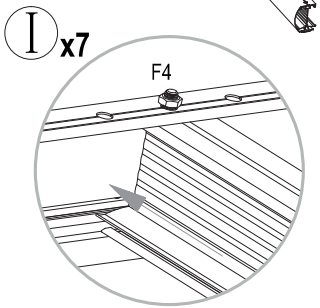

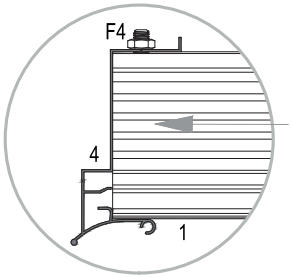

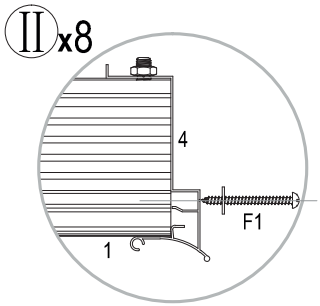

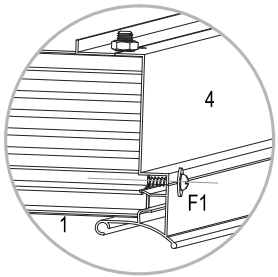

5

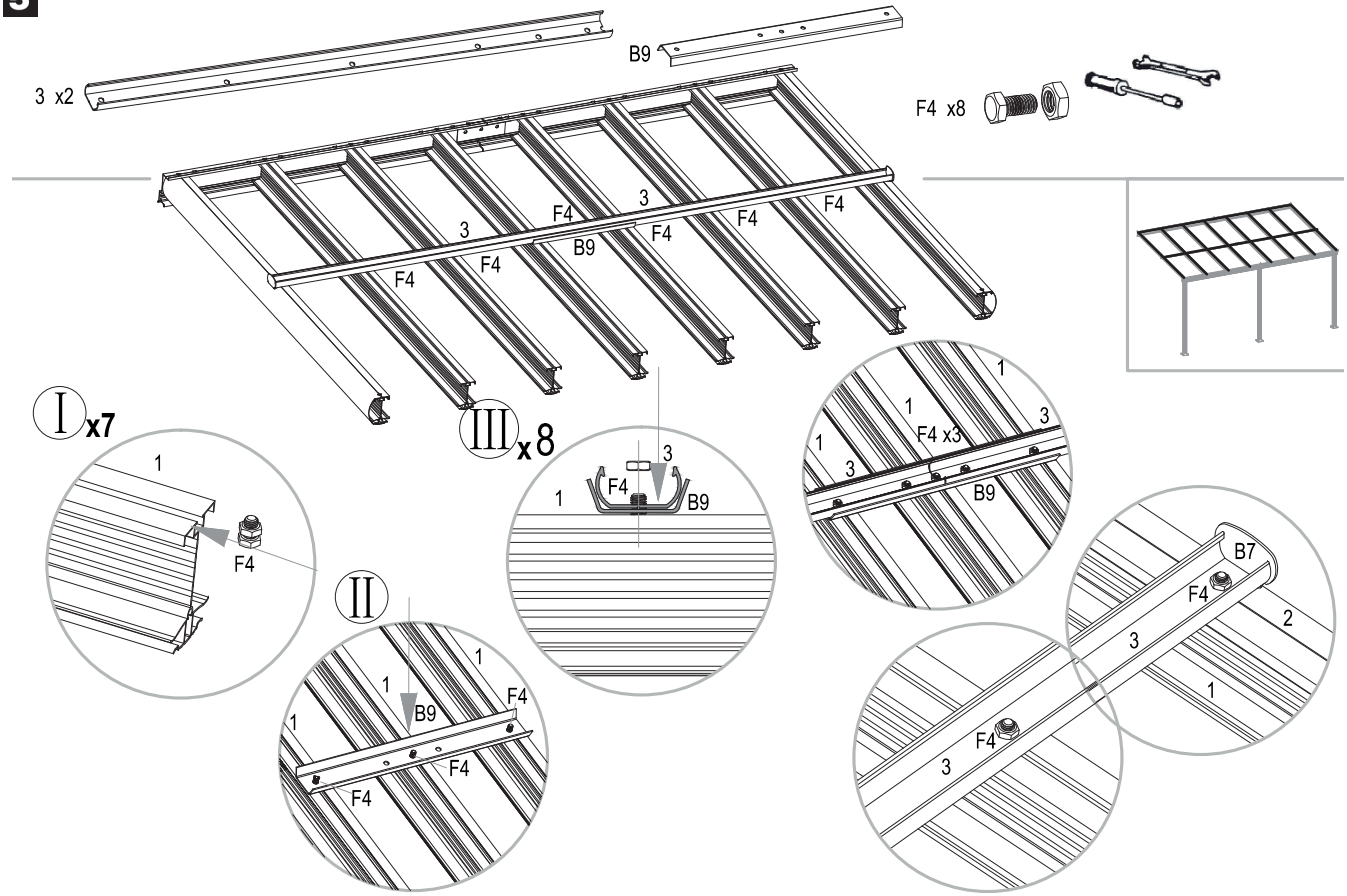

6

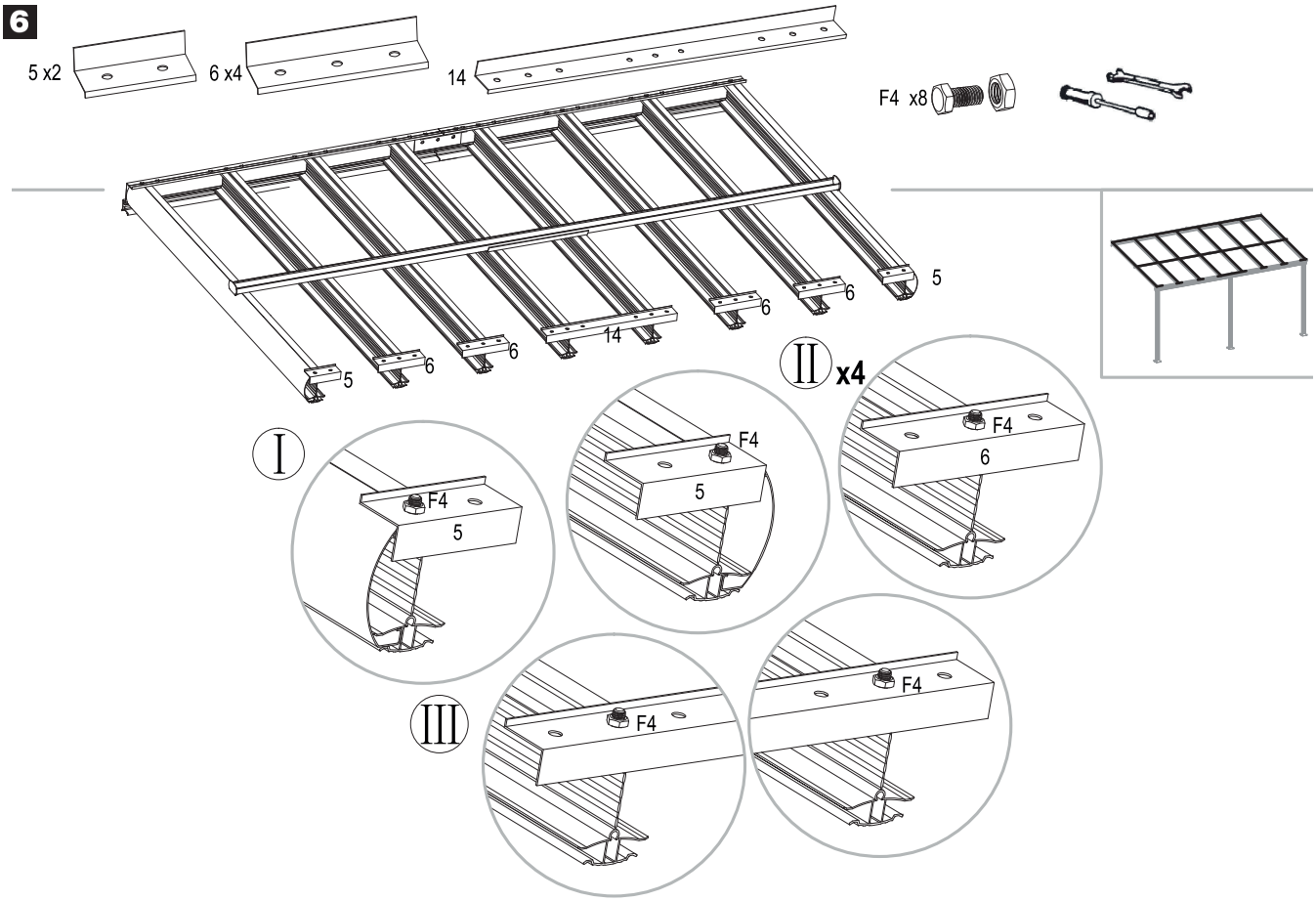

7

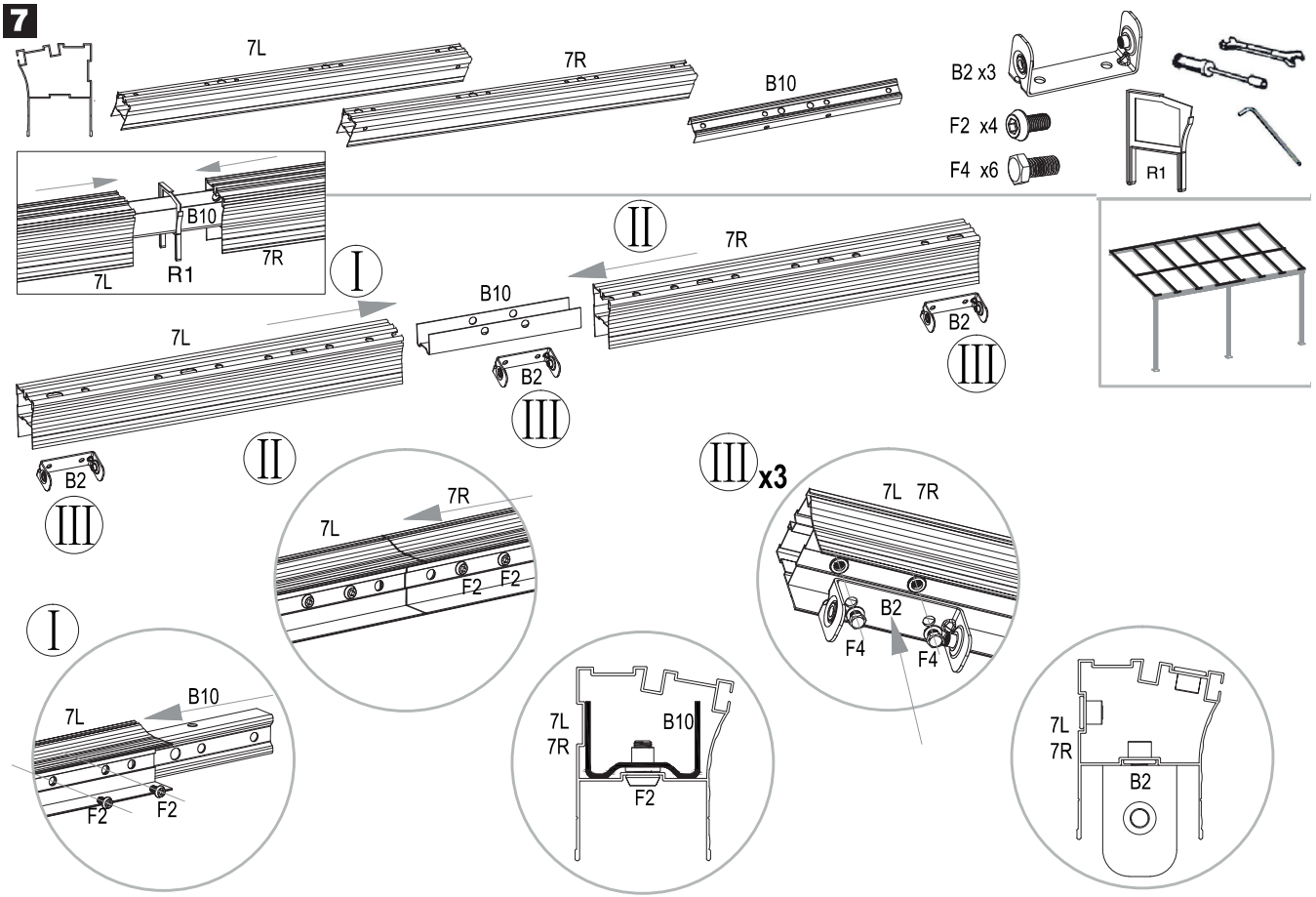
7L
7R
B10
B2 x3
F2 x4
F4 x6
R1
B10
7L
R1
7R
I
II
7R
B10
B2
III
7L
B2
III
II
7R
7L
F2
F2
III x3
7L 7R
B2
F4
F4
I
B10
7L
F2
F2
7L
7R
B10
F2
7L
7R
B2

8

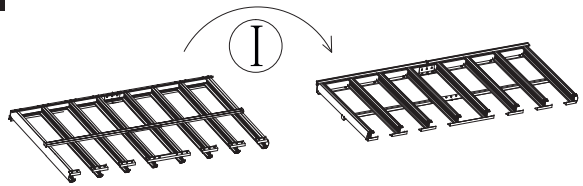

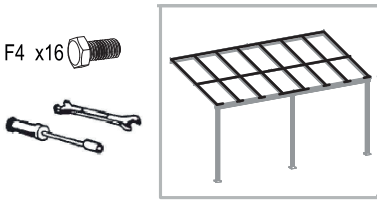

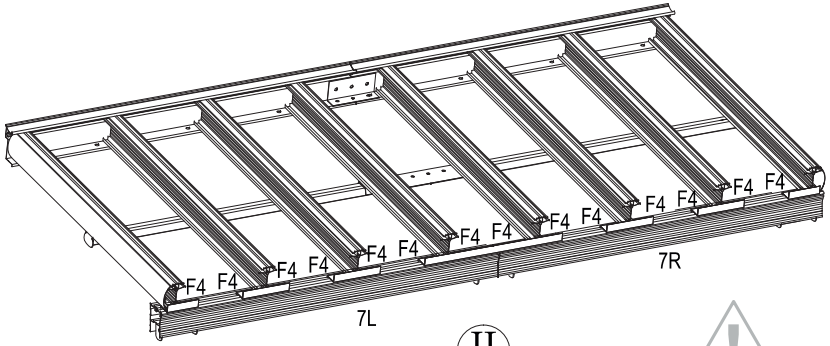

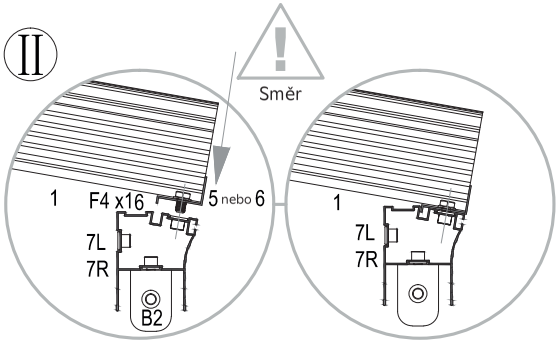

9

P1 x7

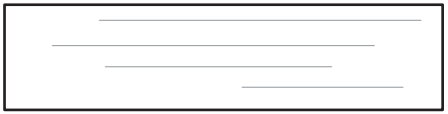

Pozor!
Bílá strana s UV filtrem musí směřovat k obloze.

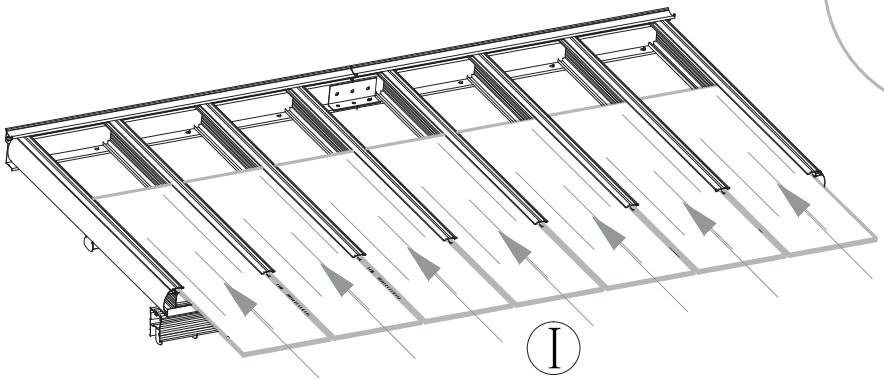

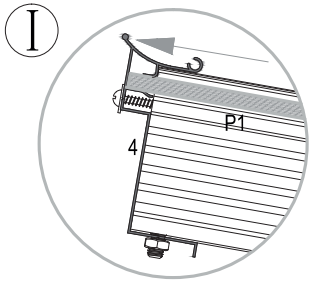

10

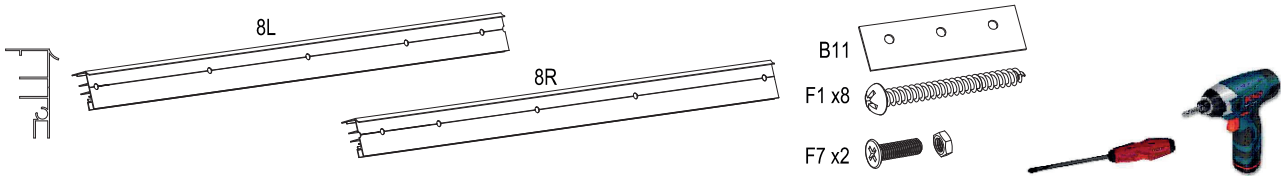

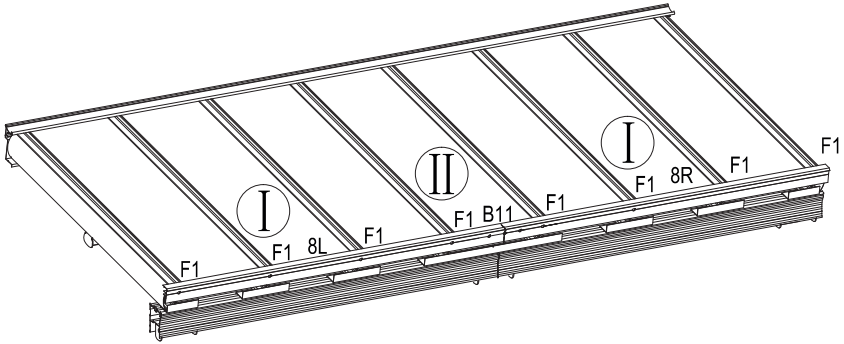

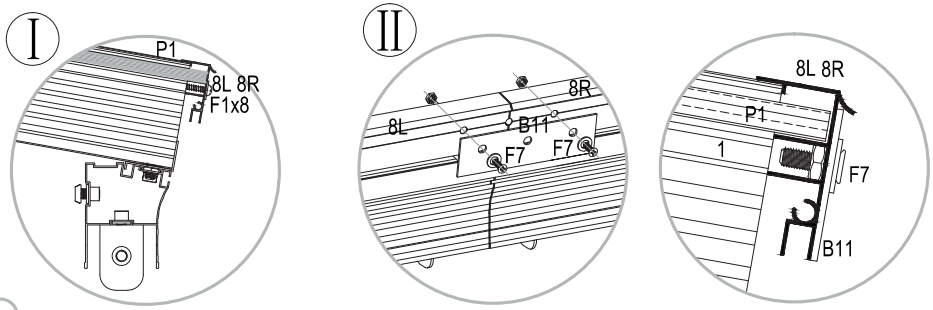

F1 lze snadno namontovat zapomoci maziva.

11

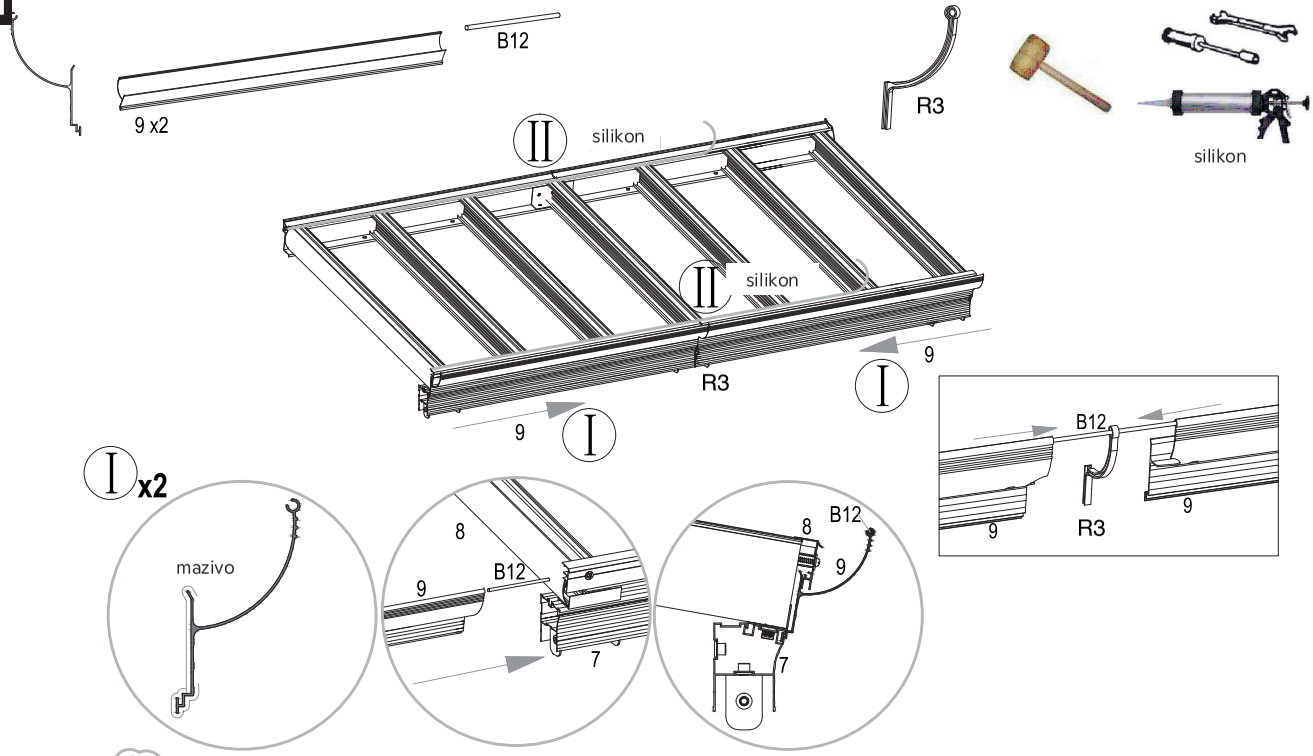

9 lze snadno namontovat za pomoci maziva.

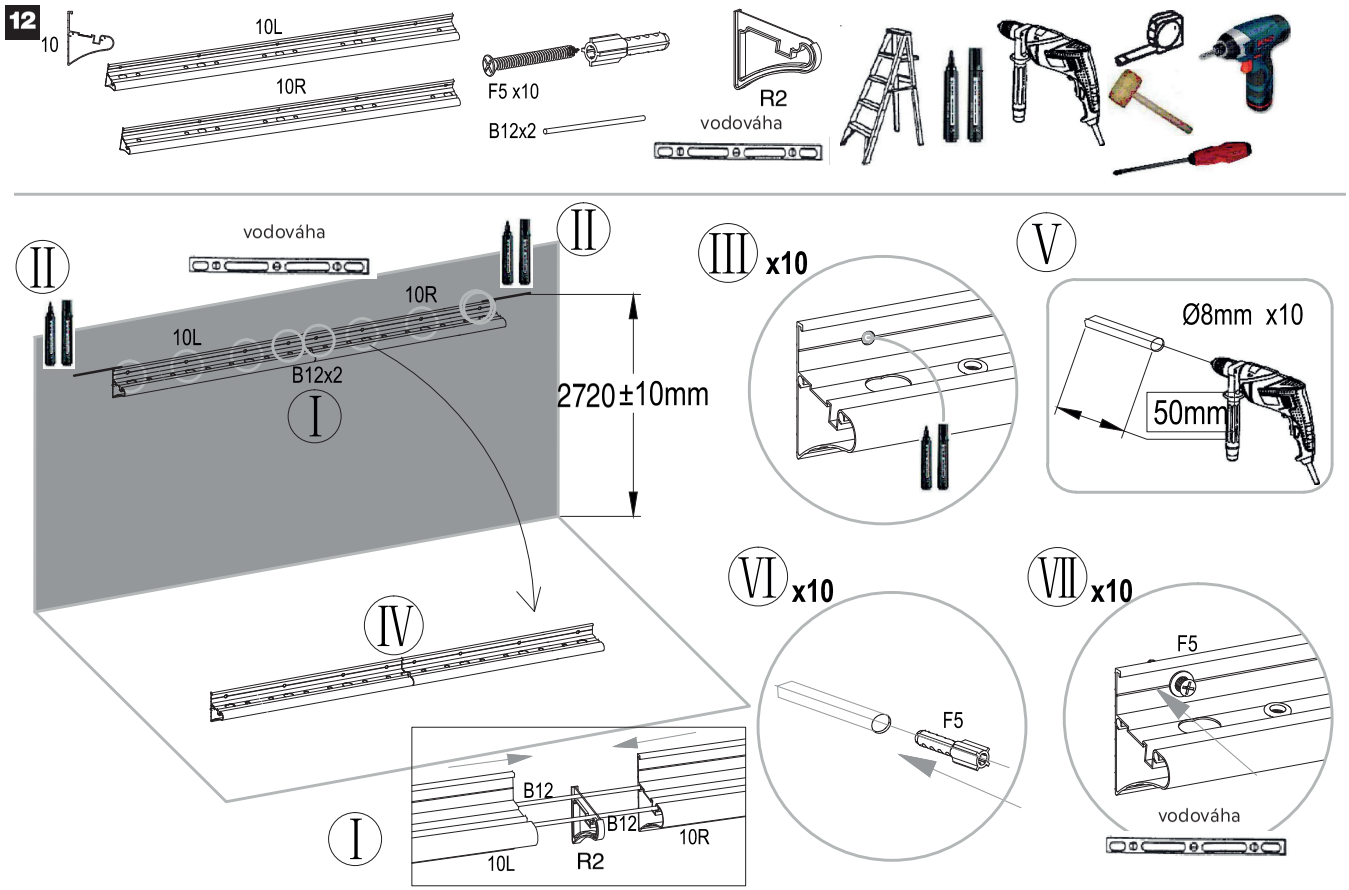

Za všech okolností se přesvědčte, že kotevní lišty jsou pevně utaženy a usazeny ve stěně a je tak zcela vyloučeno jejich případné vytržení po instalaci pergoly. Nikdy se nepokoušejte kotevní lišty uchycovat na uvolněné zdivo nebo stěny které nejsou absolutně pevné.

13

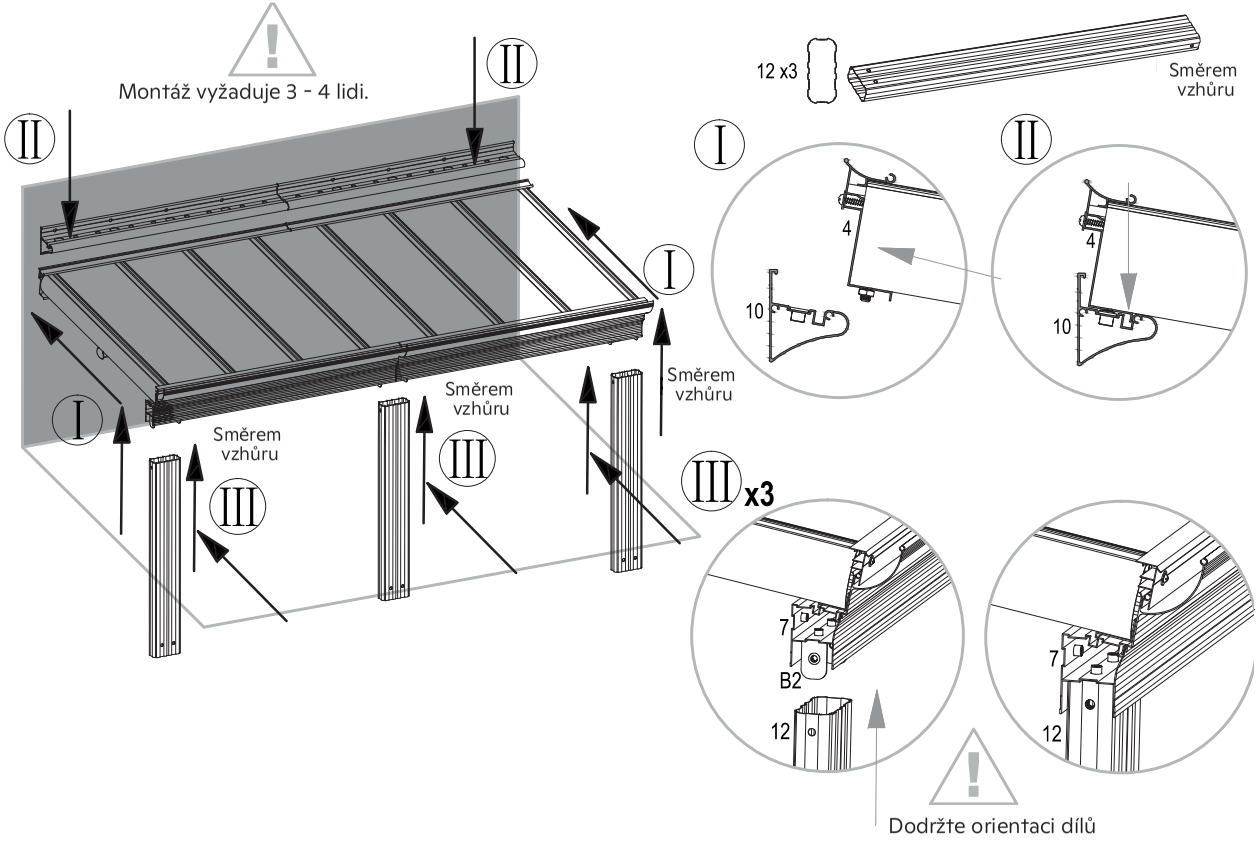
Montáž vyžaduje 3 - 4 lidi.
II
II
I
I
Směrem vzhůru
Směrem vzhůru
Směrem vzhůru
III
III
III x3
12 x3
Směrem vzhůru
I
II
4
10
4
10
7
B2
12
7
12
Dodržte orientaci dílů

F4 x16
F2 x6

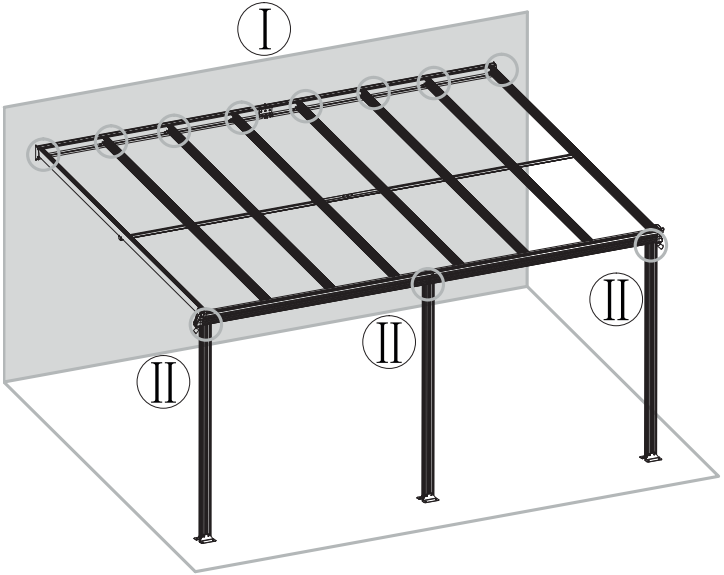
I
II
II
II

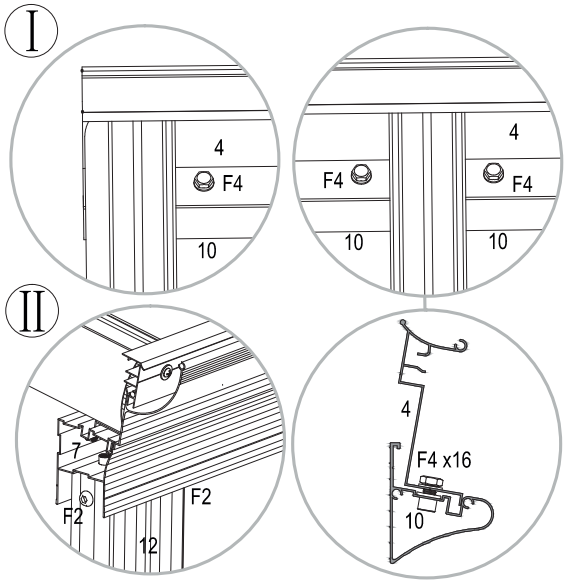
I
4
F4
10
F4
4
F4
10
10
II
7
F2
F2
12
4
F4 x16
10

15

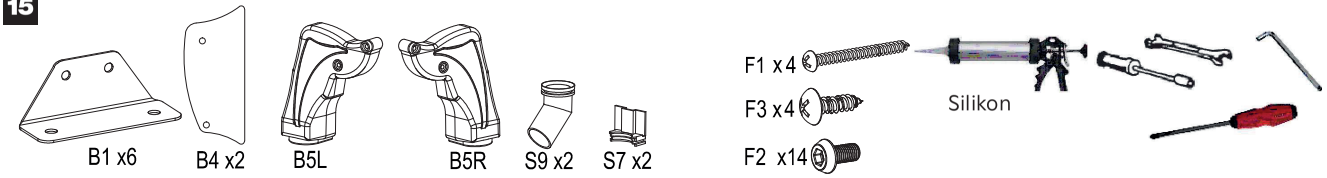
B1 x6
B4 x2
B5L
B5R
S9 x2
S7 x2
F1 x4
F3 x4
F2 x14
Silikon

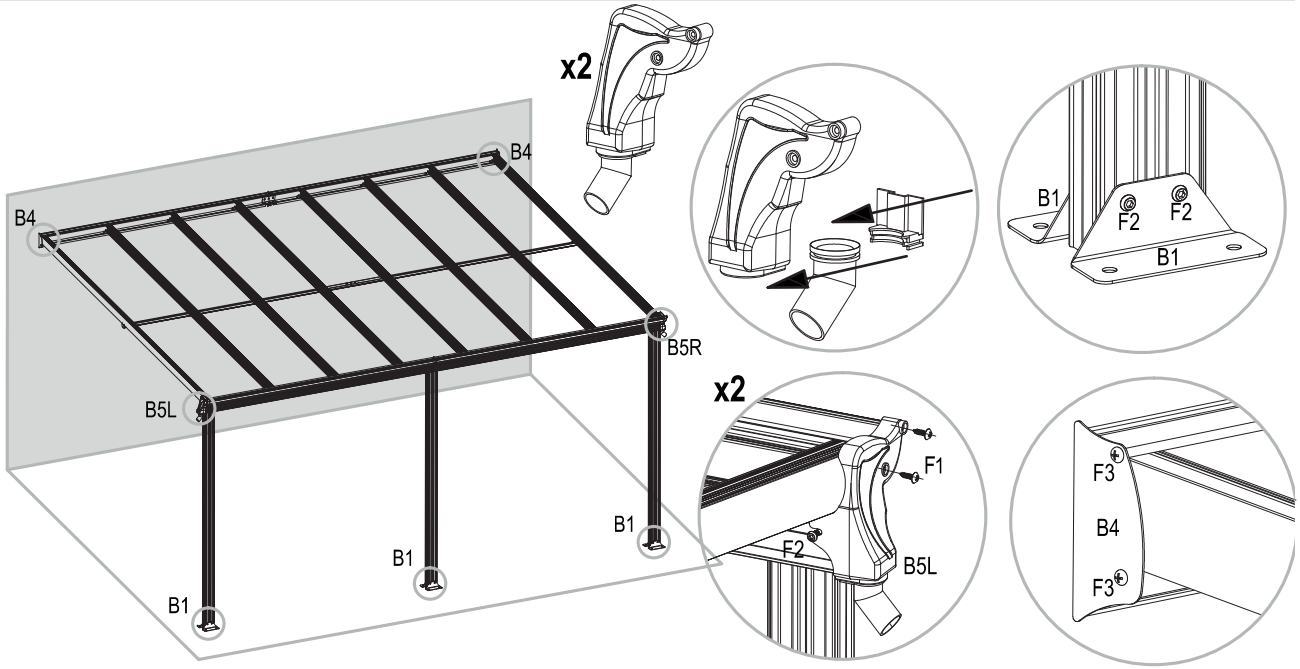
x2
B4
B4
B5R
B5L
B1
B1
B1
x2
F1
F2
B5L
B1
F2
F2
B1
F3
B4
F3

16

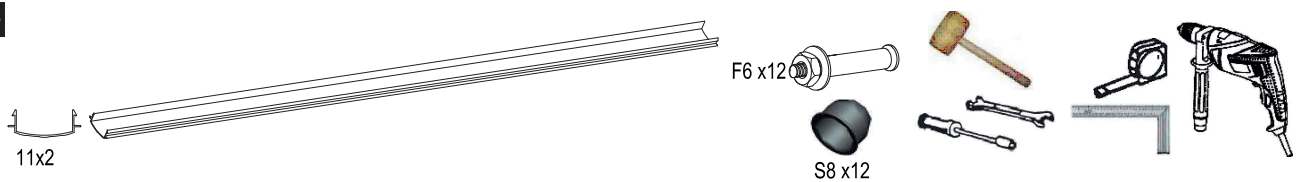

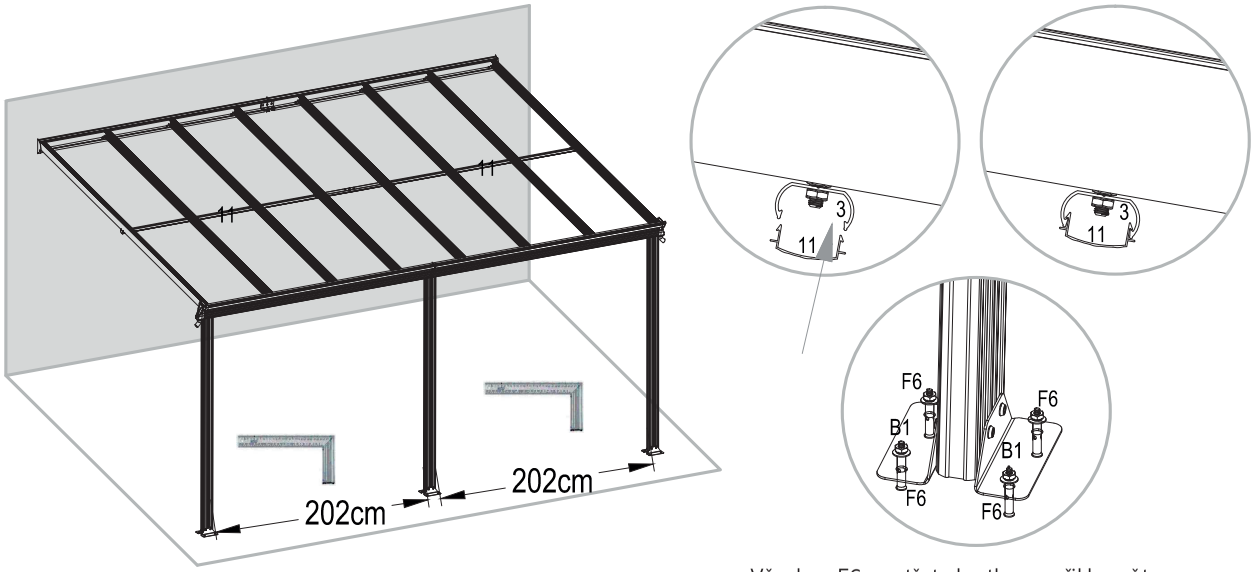

Všechny F6 opatřete krytkou a přiklepněte, aby nedošlo ke ztrátě.

Jak postupovat v případě nepříznivých povětrnostních podmínek

1. Za bouřky není dovoleno se zdržovat uvnitř či v blízkosti pergoly, neboť konstrukce pergoly je vodivá a může tak v případě blesku dojít k vážným poraněním osob či smrti.

Za žádných okolností se během bouřky nezdržujte uvnitř či v blízkosti pergoly.

2. Při síle větru dosahující 70 km/h a více je nutné dodatečné ukotvení pergoly. Použijte lano nebo ocelové lanko na rohové stojny a připevněte k stabilním bodům nebo kotvám v zemi nebo kmenu stromu alespoň o průměru 10 cm a více. Když pomineme nebezpečí kotvící lana neprodleně odstraňte aby ste zabránili zranění chodců kolem.

3. Pravidelně čistěte střechu pergoly od případných nánosů nečistot, listí apod., což může snižovat propustnost světla a tepla.

4. Během sněžení je nutné dbát na včasné odklízení sněhu ze střechy. V případě rizika přetížení střešních desek doporučujeme použít dřevěné výztuhy, nebo podpěry, které je nutné umístit do středu jednotlivých polykarbonátových desek jako dodatečnou oporu proti přetížení vlivem sněhu a následnému prolomení a zborcení střešních desek.

V zimě pravidelně odstraňujte nánosy sněhu a pergolu pravidelně kontrolujte! Mokrý a těžký sníh může konstrukci pergoly nenávatně poškodit! V případě náhodného zatížení pergoly sněhem nebo v případě kdy nejste schopni zajistit pravidelné odklízení sněhu doporučujeme podložit a zajistit středovou konstrukci a polykarbonátové prosklení pergoly vzpěrami-podpěrami (např. dřevěnou vzpěrou, kůlem apod.) tak aby náhodné zatížení nezpůsobilo prolomení konstrukce nebo destrukci pergoly!

Pozor! V případě nánosu sněhu je nebezpečné pod pergolu vstupovat! Nejdříve proveďte odstranění sněhové pokrývky.

Pravidelně kontrolujte tuhost pergoly, zda nedošlo k jejímu poškození vlivem povětrnostních podmínek.

Ochrana a pojištění výrobku

Výrobek a jeho konstrukce představuje stejně jako i jiné venkovní stavební součásti nebo zahradní vybavení a stavby ve venkovním prostředí zvýšené riziko jeho poškození vlivem živelných nebo nečekaných událostí, jako jsou větší rychlosti větru (vichřice, apod.) přívalové deště, povodně a záplavy, sníh a sněhové bouře, krupobitní apod. Tyto události, při kterých dojde k poškození výrobku nejsou předmětem záruky a nelze jej reklamovat.

Doporučujeme tedy z důvodu ochrany tohoto majetku zahrnout výrobek jako stavební součást nebo součást pojištění nemovitosti. Konzultujte prosím tuto možnost s Vaším pojišťovacím poradcem nebo pojišťovnou, zajistíte tak ochranu tohoto majetku před nečekanými událostmi.

Péče, údržba a ošetřování výrobku

Za účelem čistění pergoly použijte slabý roztok s čisticím prostředkem a pergolu poté opláchněte čistou, studenou vodou.

POZOR! K čistění pergoly nikdy nepoužívejte technický benzín, líh či jiné těkavé látky nebo abrazivní čisticí prostředky.

Pravidelně kontrolujte vyrovnání konstrukce.

1. V případě nestálého podkladu, např. při montáži na nezpevněném terénu - zemině, může dojít k naklonění pergoly k jedné straně. Jakmile zjistíte jakékoliv vychýlení pergoly z osy, je nutné pergolu znovu vycentrovat tak, aby nedošlo k poškození jednotlivých částí. V těchto případech může dojít ke svažování či náklonu pergoly a je proto nutné provést neprodleně její vyrovnání.

2. Zamezte umělému přetěžování pergoly

Pravidelně kontrolujte střechu pergoly pro případné tvořící se nánosy nečistot, listí, větví, příp. popínavých rostlin, které by, v případně silného větru, mohly přispět k poškození či pádu konstrukce pergoly či polykarbonátových, střešních desek. Zamezte popínavým odrůdám rostlin, vína apod. aby volně rostly na pergole, neboť může v případě nepříznivých povětrnostních podmínek dojít k poškození či zborcení částí pergoly.

ÚDRŽBA POLYKARBONÁTOVÝCH DESEK S UV OCHRANOU

1. Během údržby polykarbonátových, střešních desek nepoužívejte ostré předměty, aby nedošlo k poškození ochranného UV filmu/filtru na deskách. Během údržby se proto vyhněte používání ostrých předmětů, aby nedošlo k poškrábání desek.

2. V případě, že dojde k poškození/protržení ochranného UV filmu na desce, je možné toto poškození opravit pomocí lepidla či transparentní PU lepící pásky. Ochranný UV film na polykarbonátových, střešních deskách pravidelné čistěte. Dodržením správné údržby lze dosáhnout životnosti polykarbonátových, střešních desek od 6 do 10 let aniž by byla snížena světelné propustnost.

3. Polykarbonátové desky obsahují nehořlavou směs, nicméně je nutné dodržovat bezpečnou vzdálenost mezi zdroji nadměrného tepla, otevřeným ohněm, což by mohlo způsobit deformaci materiálu v důsledku vystavení nadměrným teplotám.

ÚDRŽBA KONSTRUKCE

1. Konstrukce je vyrobena ze slitiny hliníku, v případě oxidace v důsledku vysokých teplot nebo vlhkosti je možné postižené místo otřít čistým hadrem.

2. V případě jakéhokoliv vychýlení konstrukce pergoly z osy je nutné konstrukci neprodleně uvést do původního, vyrovnaného stavu, aby nedošlo k poškození konstrukce či vytlačení polykarbonátových, střešních desek. Pokud dojde k vytlačení polykarbonátových, střešních desek, je třeba povolit šrouby, které desky drží v souladu s tímto návodem k použití, následně provést vyrovnání konstrukce a opětovnou montáž desek dle návodu.

3. V případě, že dojde ke korozi kotvícího/spojovacího materiálu za hranici opravy či ošetření, je nutné zasažené části včas nahradit za nové, aby byla zajištěna stálá bezpečnost výrobku.

Technické údaje

Typ	BW7
Velikost	4,35×3×2,12/2,78 m
Odolnost proti zatížení větrem	
Maximální, nominální tlak	577 Pa
Maximální, bezpečný tlak	693 Pa
Odolnost protí sněhové pokrývce	70 kg/m^2
Odolnost proti vodě	Třída II
Odolnost proti korozi	Třída III (96 hod.)
VÝROBCE: Zhejiang Longyard Industry & Trade Co., Ltd Building 1, No.8, Hengsi Road, Longshan Town, Yongkang City, Zhejiang, P.R.China	

CE **2026** **EN 13561:2015**

Kontaktní údaje a servis

Pokud nenaleznete řešení problému v tomto návodu k obsluze nebo v případě záruční či pozáruční opravy, kontaktujte autorizované servisní středisko, které Vám s problémem poradí, seznam servisních středisek najdete na www.avenberg.cz/sk

- Internet: www.avenberg.cz/sk
- E-mail: servis@avenberg.cz

Ochrana životního prostředí, zpracování odpadů

Spotřebiče, výrobky, příslušenství a obaly by měly být dodány k opětovnému zhodnocení nepoškozujícímu životní prostředí.

Nevyhazujte použité výrobky, spotřebiče nebo zařízení do domovního odpadu!

Zlikvidujte výrobek prostřednictvím schváleného recyklačního provozu nebo prostřednictvím komunálního zařízení na likvidaci odpadu nebo sběrného dvora. Dbejte platných předpisů! V případě pochyb se poraďte s recyklační firmou. Veškeré obalové materiály nechte zlikvidovat v souladu s ekologickými předpisy. Takto odevzdané výrobky nebo spotřebiče budou shromážděny, rozebrány a dodány k opětovnému zhodnocení nepoškozujícímu životní prostředí.

VÉDETT ALU PERGOLA

AVESTA

TYP: BW7

HASZNÁLATI UTASÍTÁS

(az eredeti használati utasítás fordítása)

AVEN BERG®

HU

FONTOS:
Kérjük, a telepítés megkezdése előtt alaposan olvassa el az alábbi utasításokat. Győződjön meg arról, hogy a csomagja teljes, és tartalmazza a mellékelt alkatrészlistában feltüntetett összes alkatrészt a megfelelő mennyiségben, ahogyan az az utasítások egyes oldalain látható.
Az összeszerelés során kövesse az útmutató minden egyes lépését.
A polikarbonát tetőpanelekhez való átlós rögzítést és az illesztések meghúzását a polikarbonát panelek teljes tetőfelületre történő teljes felhelyezése után végezze el.
Őrizze meg ezt az útmutatót a későbbi használatra.

2026 **EN 13561:2015**

Biztonsági utasítások

A jelen kézikönyv utasításait feltétlenül be kell tartani! Ezen kívül a biztonsági előírásokat és a törvényes biztonsági normákat is be kell tartani!

Az összeszerelés során viseljen munkakesztyűt! Az összeszerelésnél és a sajtolt alumíniumprofilokkal való munkavégzésnél viseljen védőlábbelit és védőszemüveget!

A szerelést csak jó időjárási körülmények között, széltől és nedvességtől mentesen végezze!

Ne érintse a felsővezetékeket és a szerkezeteket alumíniumprofilokkal.

Távolítsa el a használt műanyag csomagolást, és tartsa gyermekek elől elzárva!

A terméket sík és vízszintes felületen kell elhelyezni és rögzíteni.

Ne támaszkodjon a termékre, és ne feszítse meg a terméket a telepítés során!

Kerülje el, hogy gyermekek a telepítési területre jussanak - tartsa a gyermekeket biztonságos távolságban! Ne telepítse a terméket olyan nyílt területen, amely túlzott szélnek van kitéve.

A telepítést nem végezhetik korlátozott fizikai, érzékszervi vagy szellemi képességekkel rendelkező személyek, illetve olyan személyek, akik nem rendelkeznek elegendő tapasztalattal és/vagy ismeretekkel, vagy akik nem ismerkedtek meg kellőképpen a kezelési és telepítési útmutatóval.

Ne végezze a szerelést, ha fáradt, vagy alkohol, kábítószer vagy más függőséget okozó szerek stb. hatása alatt áll. Ne próbálja meg összeszerelni a terméket, ha hajlamos a rohamra, szédülésre stb.

Ha létrát vagy más szerszámot használ az összeszereléshez, kövesse a gyártó biztonsági utasításait.

Ne használjon a termék közelében hőventilátort, fűtőtestet, grillsütőt vagy más hőforrást!

A termék felszerelése előtt győződjön meg arról, hogy a szerelési területen nincsenek elektromos vagy egyéb vezetékek!

A termék kizárólag otthoni és hobbicélú használatra készült, kereskedelmi vagy egyéb célokra nem alkalmas!

FIGYELEM:

- Ne kísérelje meg a termék falra szerelését vagy rögzítését kedvezőtlen időjárási körülmények, szél vagy eső esetén.
- A termék felszerelésekor ügyeljen arra, hogy a szerkezet alumínium részei és az elektromos vezetékek között biztonságos távolságot tartson.
- Formázott alumíniumprofilok kezelésénél mindig viseljen védőszemüveget és munkáscsizmát.
- A műanyag csomagolást a hulladékrendeletnek megfelelően ártalmatlanítsa, és tartsa távol a gyermekeket az ilyen csomagolásoktól.
- Ne támaszkodjon pergolákra stb. az összeszerelés során, mert fennáll a veszélye, hogy a szerkezet rögzítetlenül leesik és személyeket sérülhet meg.
- Ne engedje, hogy gyermekek, harmadik személyek vagy háziállatok a szerelési területre jussanak - sérülésveszély - mindig tartsa a pergolát biztonságos távolságban!
- Ne szerelje fel a pergolát szélsőséges széllökéseknek kitett területeken.
- A pergola alatt soha nem szabad forró tárgyakat, például grilleket, teraszgrilleket, gázmelegítőket, égőket stb. tárolni.
- A pergola rögzítése előtt győződjön meg arról, hogy a pergola rögzítési helyén (a falhoz vagy a padlóhoz) nincsenek elektromos vagy egyéb vezetékek, pl. gáz- vagy vízvezetékek.
- A pergolát csak nappali fényben vagy a munkaterület nagyon jó megvilágításával szerelje fel!
- Soha ne akasszon tárgyakat, és ne használja a kezét a pergola szerkezetén!

Általános iránymutatások

A termék megépítése előtt ellenőrizze az illetékes helyi építési hatóságnál, hogy a vonatkozó előírások érvényesek-e, és hogy az építést semmilyen módon nem korlátozzák-e az Ön ingatlanán. Az ilyen típusú termékekhez általában nincs szükség építési engedélyre vagy bejelentésre.

Tervezze meg előre a beépítést, és győződjön meg arról, hogy a termék építési útmutatójában felsorolt összes alkatrész rendelkezésre áll. Ha bármelyik alkatrész hiányzik, forduljon a szállítójához. Ha hiányos terméket telepít, fennáll a termék maradandó károsodásának kockázata, például az időjárás vagy a szerkezet instabilitása miatt.

A terméket csak jó időjárási körülmények között és csak akkor szerelje fel, ha nem nedves vagy szeles az időjárás! A termék szerkezete sok könnyű alkatrészből áll - szeles időben ezek elveszhetnek, megsérülhetnek vagy akár rosszul is kezelhetők, és az összeszerelés nehéz és bonyolult lehet.
Az elvesztés elkerülése érdekében helyezzen minden apró alkatrészt tálcába, dobozba stb.

A termék összeszerelése műszaki jártasságot feltételez, ha bizonytalan a kivitelezésben, hívjon szakembert vagy szakmai segítséget.

Az összeszerelést legalább 3 embernek kell elvégeznie, kérjük, hogy a termék összeszerelésére legalább egy teljes napot szánjon!
Összeszereléskor tartsa be a munkavédelmet és használjon védőfelszerelést, az alumínium profilok éles élekkel rendelkezhetnek.

- A felszerelés helyének kiválasztásakor válasszon napos, vízszintes területet, távol a belógó faágaktól.
- Ha a pergolát közvetlenül betonalapra rögzíti, használja a rögzítéshez a mellékelt lábazatokon található előkészített lyukakat.
- Az összeszereléshez szükséges összes alkatrészt a szerelési területen rendezetten ki kell helyezni, és az összeszerelés előtt ellenőrizni kell.a
- Az apró alkatrészeket, például a csavarokat és a kötőelemeket egy zárt tartályban kell gyűjteni, hogy ne vesszenek el.
- Gondoskodjon arról, hogy a pergola teteje mindig tiszta és mentes legyen a szennyeződésektől, levelektől, hótól stb.

Általános figyelmeztetések

1. A termék telepítéséhez legalább 3 fő közreműködése szükséges, 1. a pergola pontos helyének felmérése és megjelölése, 2. a telepítésért való felelősségvállalás, 3. a segédkezés és a telepítés biztonságának felügyelete.
2. Először is győződjön meg arról, hogy a fal, amelyre a pergola felszerelésre kerül, elég erős. A tégla-, blokk- vagy betonfalak a legjobbak ebben az esetben.
3. Az összeszereléshez erős elektromos szerszámokra van szükség. Az elektromos szerszámokkal végzett munka során ügyeljen a gyártó biztonsági utasításainak betartására.
4. Kéziszerszámok, például kalapácsok, kalapácsok használatakor fokozott óvatossággal járjon el.
5. Az elektromos szerszámokkal végzett munka során mindig viseljen minden előírt egyéni védőeszközt, azaz védőszemüveget, kesztyűt, sisakot, munkacsizmát és megfelelő munkaruházatot.
6. A pergola szerelése során megfelelő védőszemüveggel/védővel védje a látását, hogy elkerülje a szembeesést pl. a leeső kötőelemek, belégzés stb. miatt.
7. Tilos a pergolára mászni vagy állni, mivel fennáll a leesés veszélye.
8. Sérülés esetén azonnal elsősegélyt kell nyújtani, vagy szakszerű orvosi segítséget kell kérni.

Termékméretek

Mielőtt elkezdené a pergola telepítését, győződjön meg arról, hogy a kiválasztott telepítési hely valóban alkalmas-e!

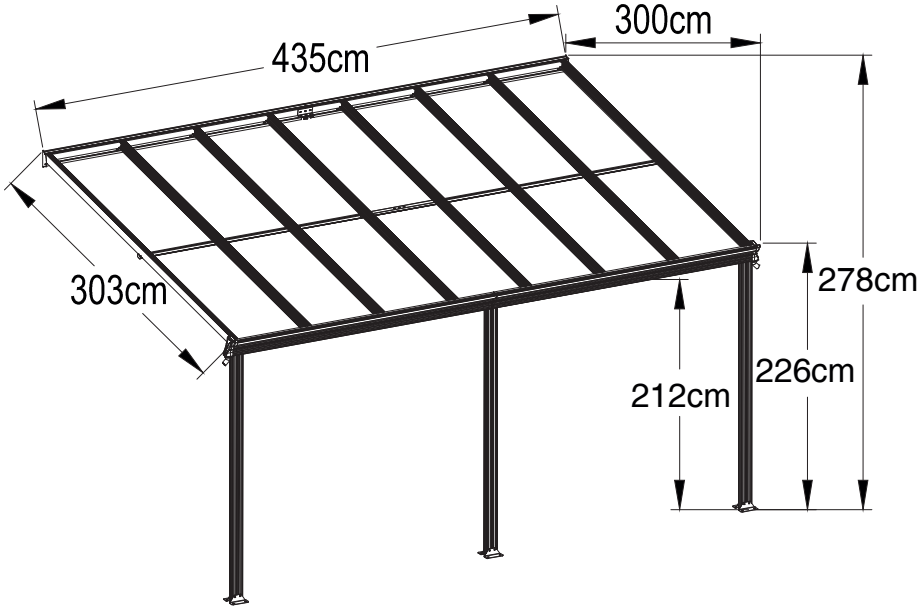

Összeszerelés

BIZTONSÁGI UTASÍTÁSOK! Gondosan kövesse a kijelző szerinti összeszerelési eljárást! Szerelje össze az illusztrációnak megfelelően. Óvatosan szerelje össze, különösen, ha szerszámokat használ! Ügyeljen arra, hogy az összeszerelés során ne sérüljön meg és ne csorbuljon a termék! Vigyázat, ez egy terjedelmes és nehéz tárgy, javasoljuk, hogy az összeszerelést és a kezelést 2 személy végezze!

Rendszeresen ellenőrizze az asztal biztonságát azáltal, hogy meggyőződik arról, hogy minden csavar és anya biztonságosan meg van-e húzva.

Fontos figyelmeztetés! Soha ne húzza meg az egyes csavarcsatlakozásokat az összes csavar behelyezése előtt. Először szerelje össze a terméket, majd húzza meg és ellenőrizze az egyes csavarkötéseket! Ellenkező esetben a termék összeszerelése nehézségekbe ütközhet!

MEGJEGYZÉS

Az összeszerelés során ne húzza meg teljesen a csavarkötéseket. Először szerelje össze a terméket, és csak ezután végezze el a végső meghúzást!

Fontos figyelmeztetés!
A pergola felszereléséhez elengedhetetlen, hogy a felhasználó rendelkezzen bizonyos szintű műszaki ismeretekkel. Ezért a következő esetekben soha ne szerelje össze ezt a pergolát segítség nélkül:

- Ha nem biztos benne, hogy a pergola felszerelhető-e az Ön által kiválasztott helyre.
- Ha nem érti az ebben a kézikönyvben található utasításokat és a csomagban található egyes alkatrészek funkcióját.
- Ha nem rendelkezik a szereléshez szükséges szerszámokkal.
- Ha nem rendelkezik a szükséges műszaki ismeretekkel ezen a területen, vagy ha nem biztos abban, hogy a pergolát össze tudja-e szerelni az utasításoknak megfelelően

Ezekben az esetekben kérjük, forduljon szakemberhez, aki elvégzi a telepítést!

FIGYELEM!
A telepítés előtt ellenőrizze és győződjön meg annak a falnak a típusáról és merevségéről, amelyre a pergolát rögzíteni fogja! Valószínű, hogy az Ön falazatának típusa más rögzítő kötőelemek - azaz más típusú csavarok és dübelek használatát teszi szükségessé, mint az alapcsomagban találhatóak! Az alapcsomag olyan dübeleket és csavarokat tartalmaz, amelyek csak hagyományos falazathoz alkalmasak! Kérjük, hogy különös figyelmet fordítson a hőszigetelt falazatokra, amelyek hőszigetelő réteggel, például polisztirol vagy speciális gyapotréteggel vannak ellátva, ez a fajta szigetelt falazat speciális dübeleket és csavarokat igényel! Más dübelek és csavarok szükségesek a panelfalakhoz vagy a speciális csempékhez is! A dübelek és csavarok megfelelő használatáról ebben az esetben mindig előbb konzultáljon szakértővel vagy szakemberrel!

FIGYELMEZTETÉS: A nem megfelelő telepítés vagy a gyártó előírásainak nem megfelelő pergola telepítése súlyos személyi sérülést okozhat. Csak akkor szerelje fel a pergolát szakember segítsége nélkül, ha teljesen megértette az összes szerelési útmutatót, és biztos a fal, illetve a pergola felállítási helyének szilárdságában és alkalmasságában. Az Ön és mások maximális biztonsága érdekében, ha szükséges, forduljon szakemberhez a telepítés megszervezéséhez.

FIGYELEM!
A csomagolóanyagokat, különösen a műanyag zacskókat tartsa gyermekek számára elérhetetlen helyen! Fulladásveszély! A csomagolóanyagot megfelelő módon ártalmatlanítsa!

Az összeszereléshez szükséges szerszámok és eszközök

Személyi védőfelszerelés:

1. Védősisak
2. Munkakesztyű
3. Megfelelő hosszú ujjú munkaruha
4. védőszemüveg/védőpajzs
5. Elsősegélycsomag

Mérőeszközök:

1. (5 m)
2. Szögmérő
3. Szintmérő

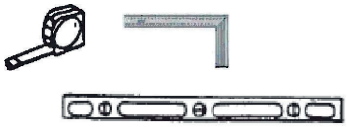

Szerelési eszközök:

1. (kb. 1,5 m magas)
2. 10 mm-es lapos (racsnis)/rugós kulcs
3. 14 mm-es lapos (racsnis) csavarkulcs
4. 5 mm-es imbuszkulcs
5. Elektromos csavarhúzó + 5 mm-es imbuszkulcs
6. Fakalapács
7. Marker
8. Tömítő szilikon
9. Kőműves fúrószár (8 és 10 mm)
10. Kés
11. Phillips csavarhúzó

Szállítási terület

Kérjük, az első használatba vétel előtt ellenőrizze a szállítmány tartalmát a teljesség és az esetleges látható sérülések szempontjából. Ellenőrizze az alkatrészjegyzéket az összeszerelési útmutatóban található alkatrészjegyzékkel. Ha a termék nem teljes, vagy bármelyik alkatrész sérült, ne szerelje össze és ne használja a terméket! Először szerelje össze, és csak ezután kezdheti el használni.

Az építési alkatrészek listája

CÍM	SZÁM	
1	8	2968mm
2	2	2968mm
3	2	2156mm
4L	1	2171mm 4L
4R	1	4R
5	2	80mm
6	4	120mm
14	1	731 mm 14
7L	1	2171mm 7L
7R	1	7R
8L	1	2171mm 8L
8R	1	8R
9	2	2171mm 9
10L	1	2171mm 10L
10R	1	10R
11	2	2156mm
12	3	2150mm

Részlisták rögzítőelemek

CÍM	SZÁM	
B1	6	
B2	3	
B4	2	
B5L	1	B5L
B5R	1	B5R
B7	2	
B8	1	
B9	1	
B10	1	
B11	1	
B12	3	

CÍM	SZÁM	
F1	20	5-40mm
F2	24	6-12mm
F3	4	5-13mm
F4	73	6-10mm
F4-1	31	6mm
F4-2	4	6mm
F5	10	4-35mm
F6	12	6-60mm
F7	2	4-12mm
F8	6	6-10mm

S8 x12

S9 x2

S7 x2

R1

R2

R3

P1 x7

Az alumíniumkeret sematikus ábrája

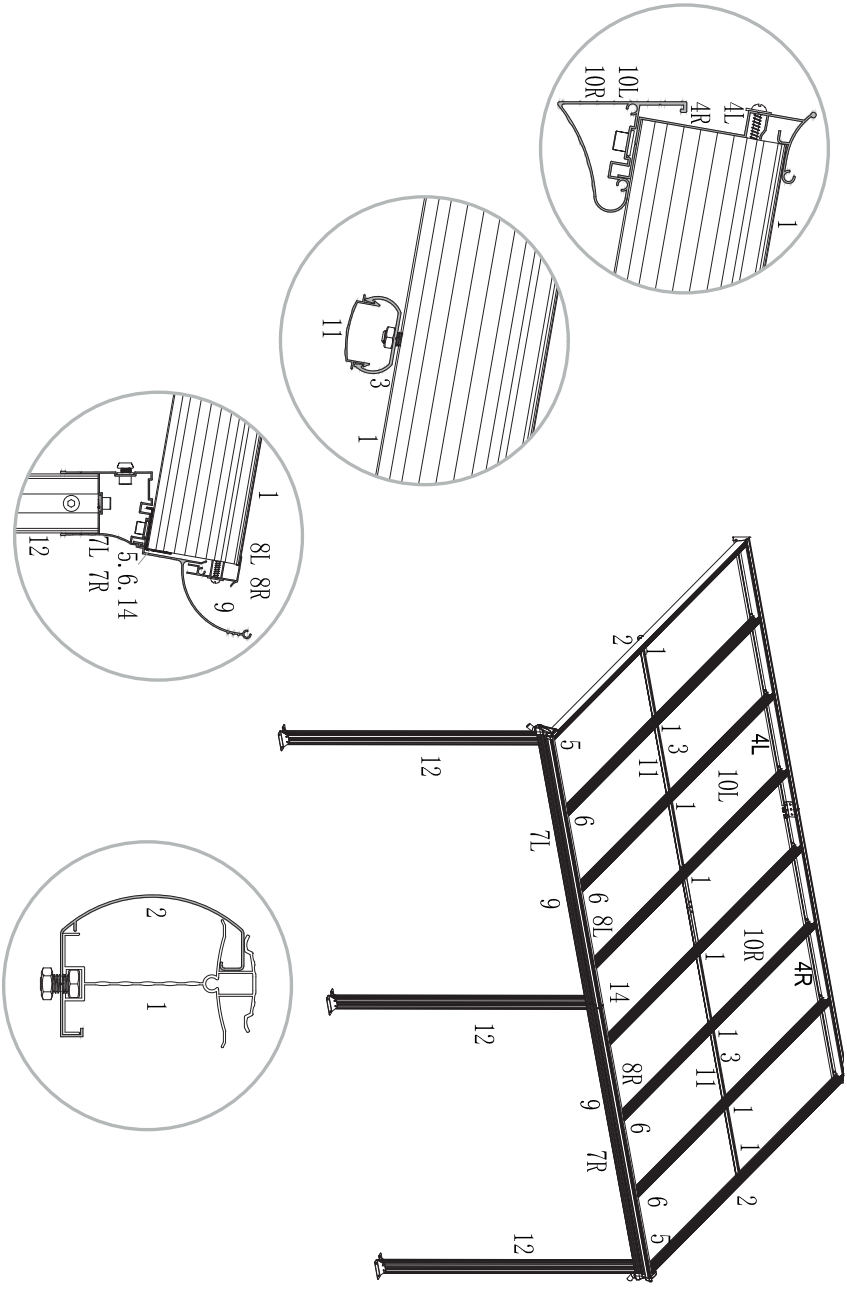

Összeszerelt termék, beleértve a polikarbonát paneleket is

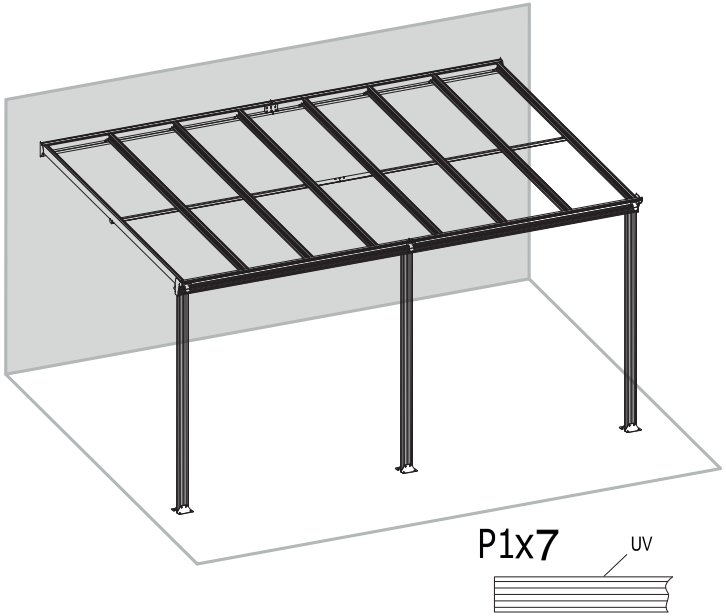

FIGYELEM! FONTOS!
A polikarbonát paneleket úgy szerelje fel, hogy a fehér UV-szűrővel ellátott oldala
(fehér oldal) mindig az ég felé néz.

6 SAROKCSAVAR - RÖGZÍTÉS

Helyezze be a hatlapú csavart a nyílásba, és kézzel forgassa el az óramutató járásával megegyező irányban a megálló szintig, hogy a csavar a menet által rögzüljön a helyén, lásd az alábbi ábrát.

Ezután helyezze a többi alkatrészt a csavarra, és rögzítse azokat az anyával.

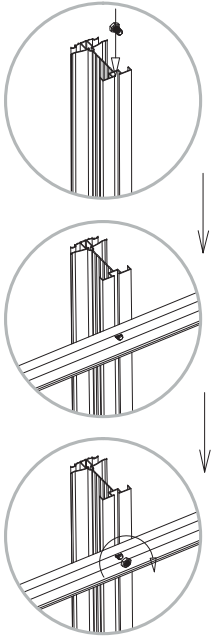

1

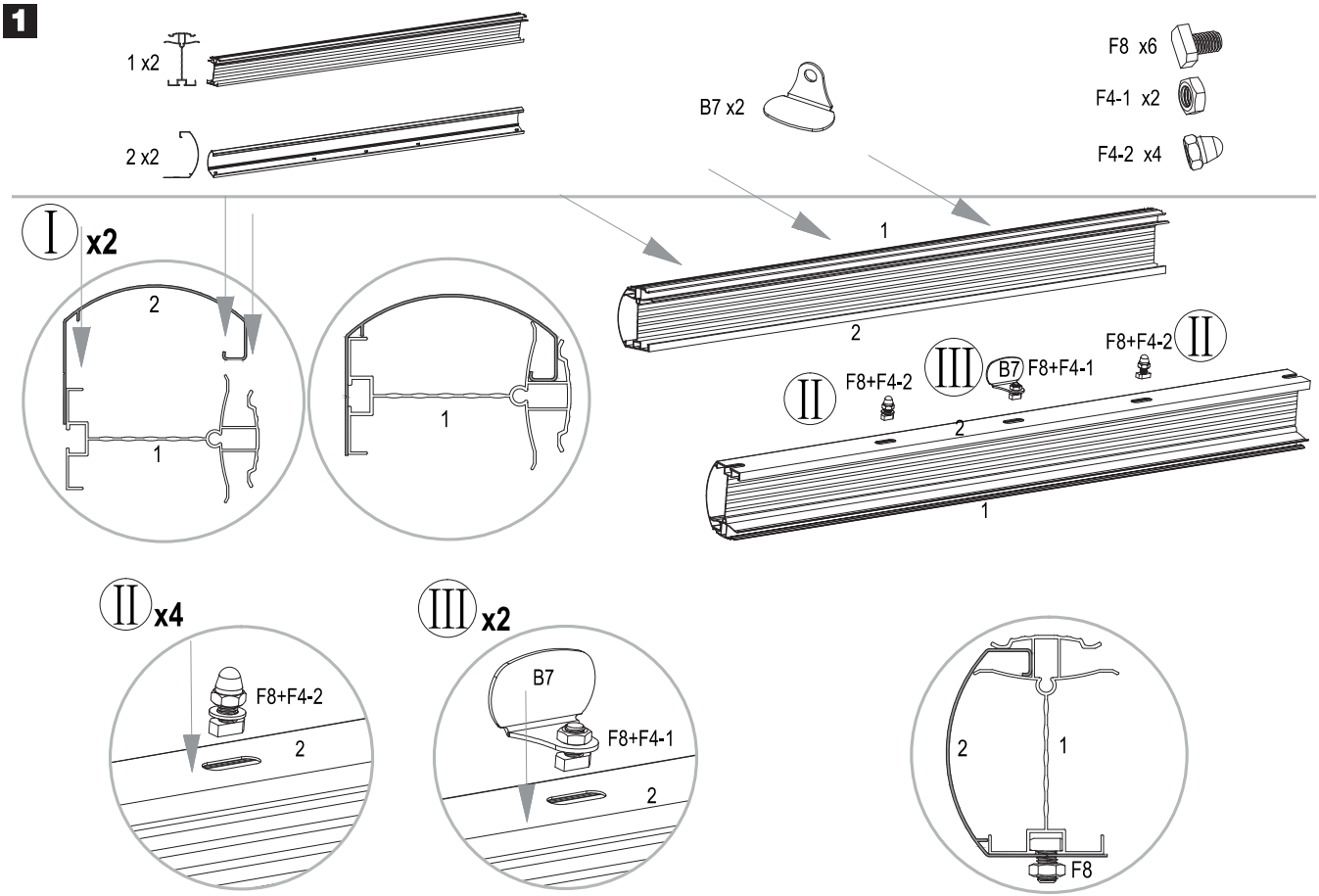
1 x2
2 x2
B7 x2
F8 x6
F4-1 x2
F4-2 x4
I x2
2
1
1
1
2
II
F8+F4-2
III
B7
F8+F4-1
F8+F4-2
II
2
1
II x4
F8+F4-2
2
III x2
B7
F8+F4-1
2
2
1
F8

2

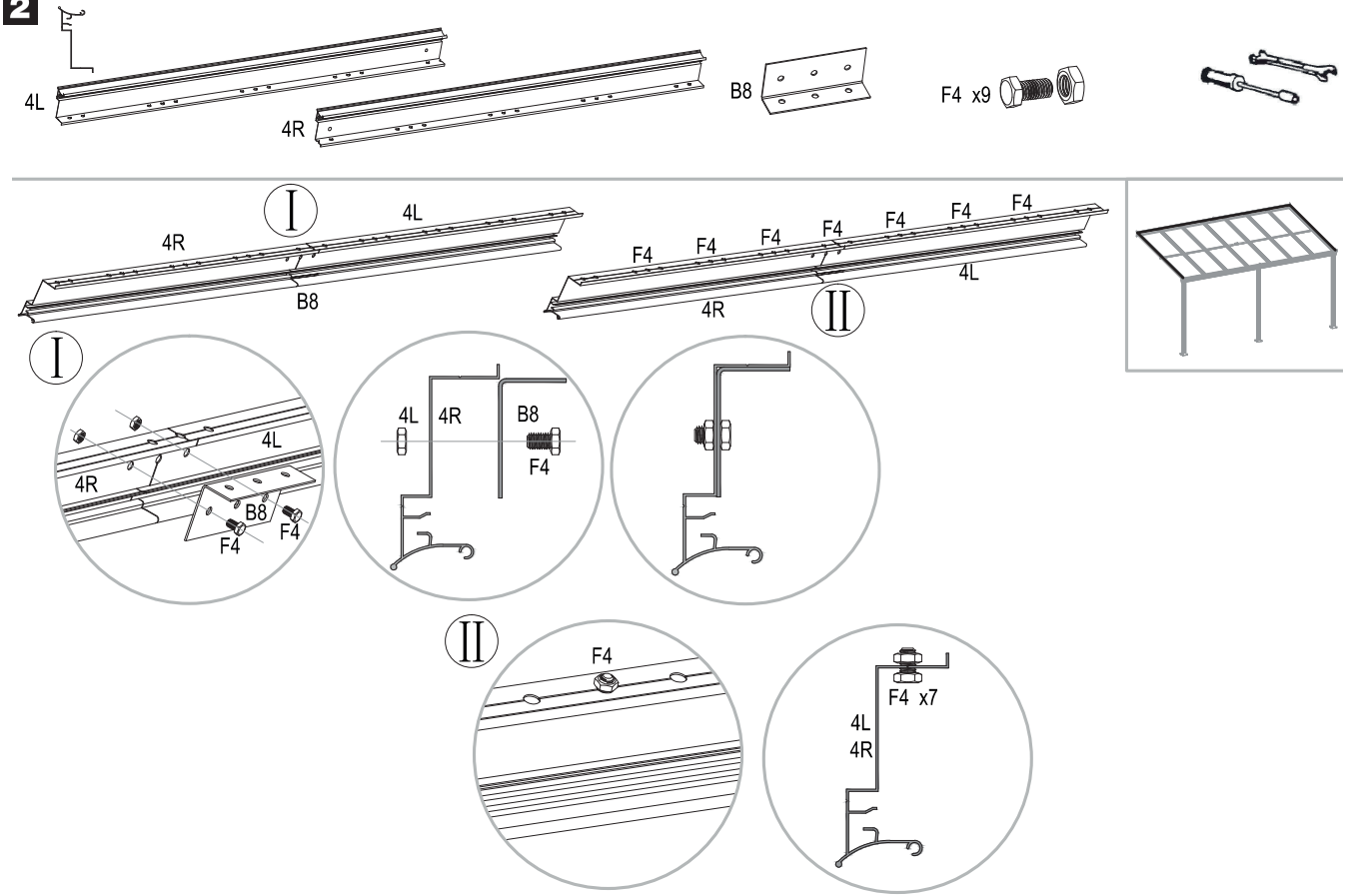
4L
4R
B8
F4 x9
I
4R
4L
B8
F4
F4
F4
F4
F4
F4
F4
4L
4R
II
I
4L
4R
B8
F4
4L
4R
B8
F4
F4
F4
F4
F4 x7
4L
4R

3

F4 x4

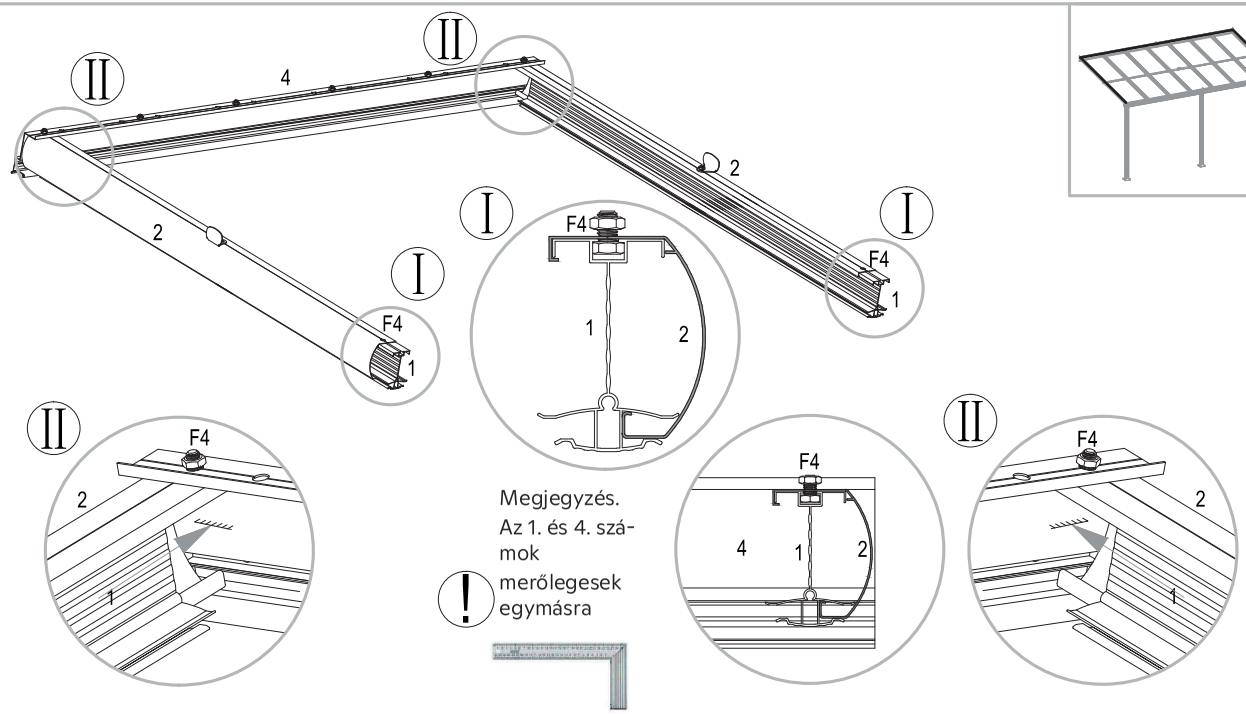

Megjegyzés.
Az 1. és 4. szá-
mok
merőlegesek
egymásra

4

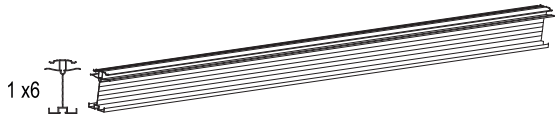

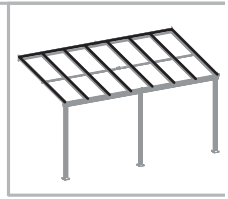

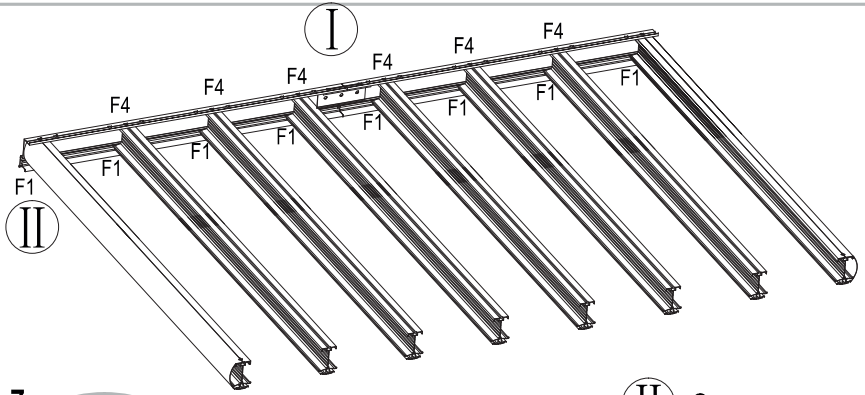

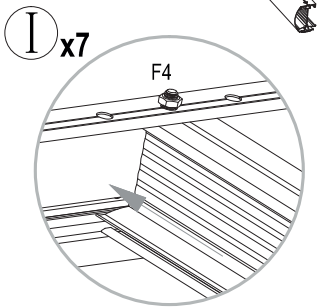

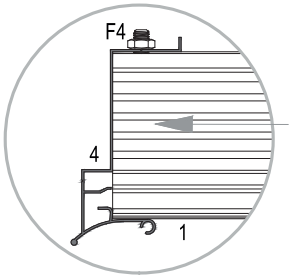

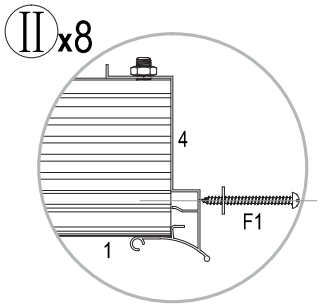

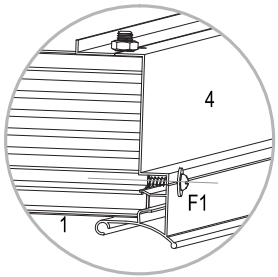

5

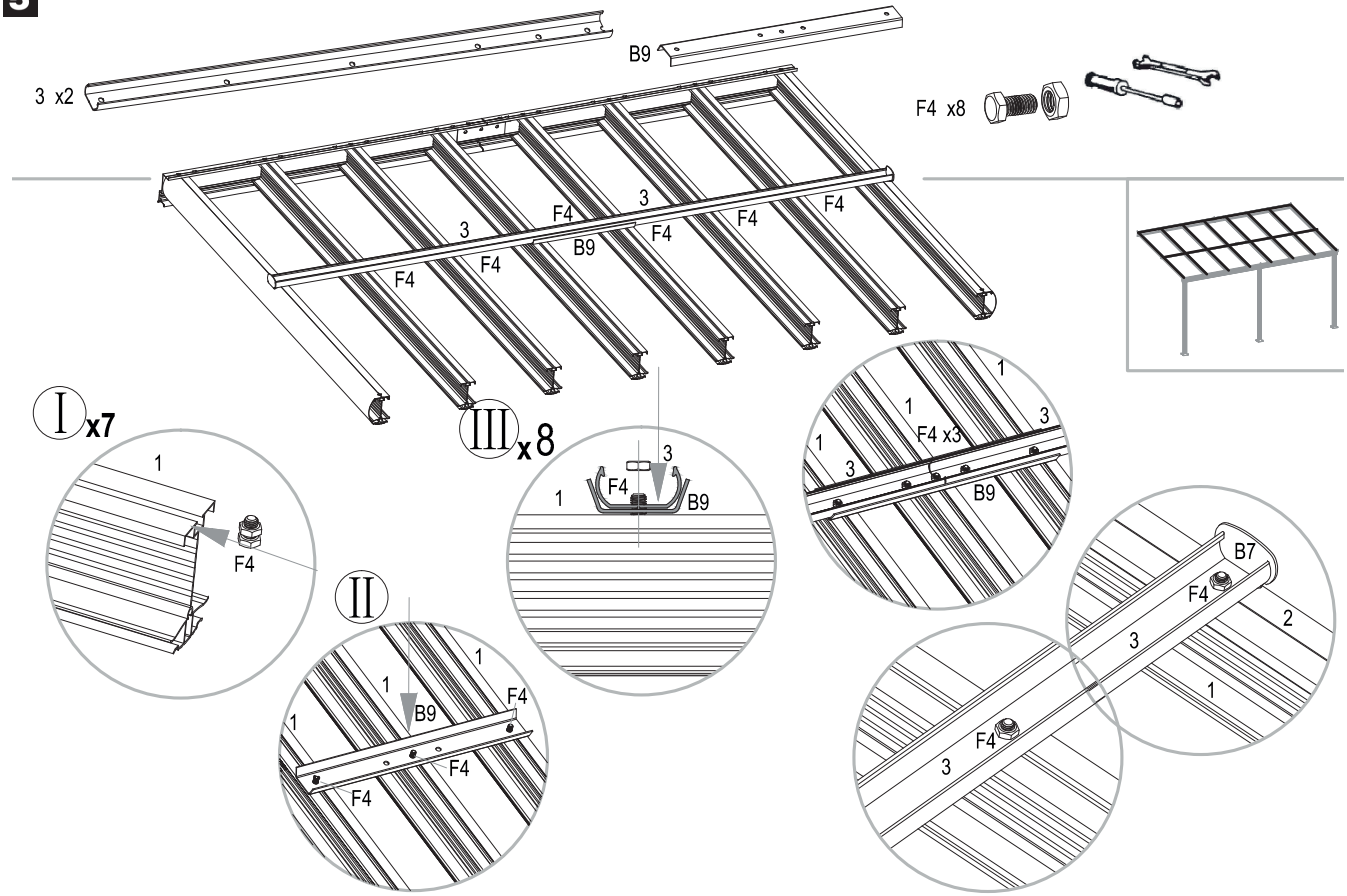

6

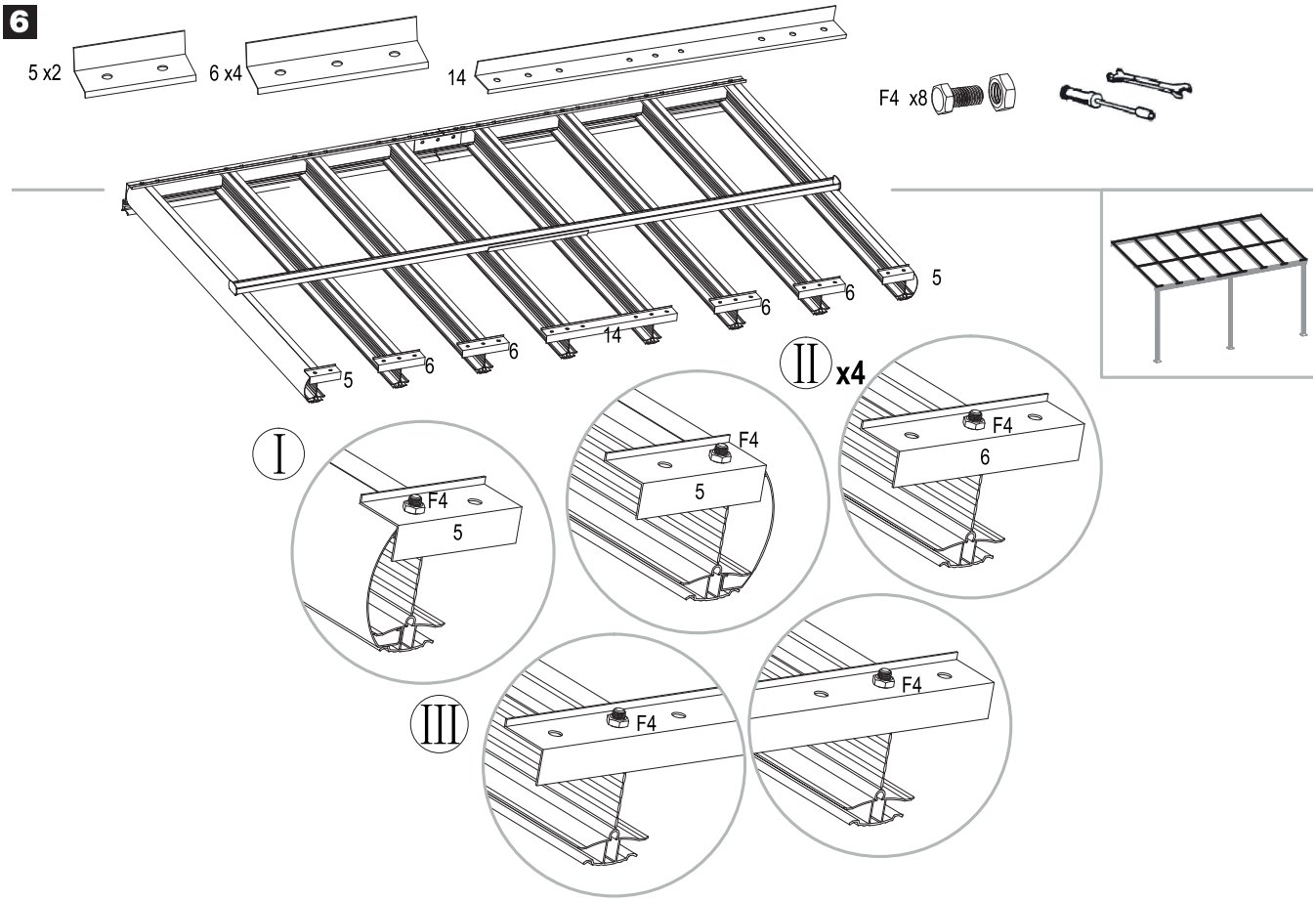

7

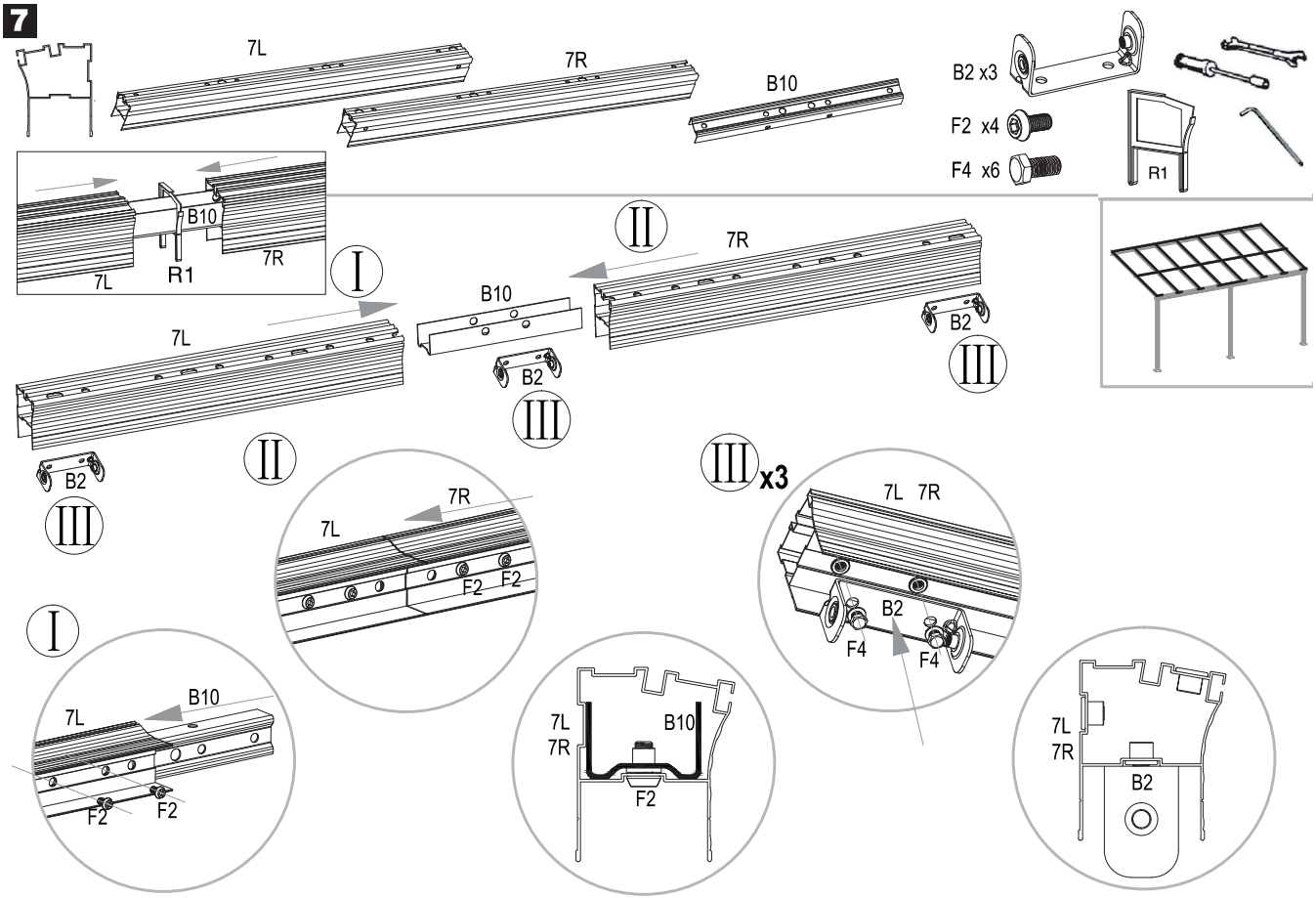
7L
7R
B10
B2 x3
F2 x4
F4 x6
R1
B10
7L
R1
7R
I
II
7R
B10
B2
III
7L
B2
III
II
7R
7L
F2
F2
III x3
7L 7R
B2
F4
F4
I
B10
7L
F2
F2
7L
7R
B10
F2
7L
7R
B2

8

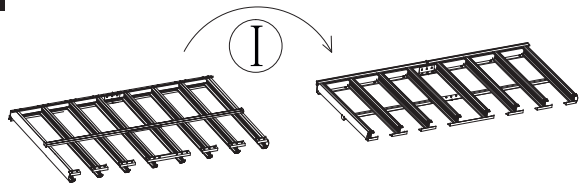

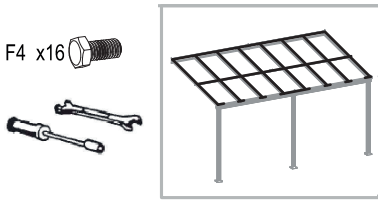

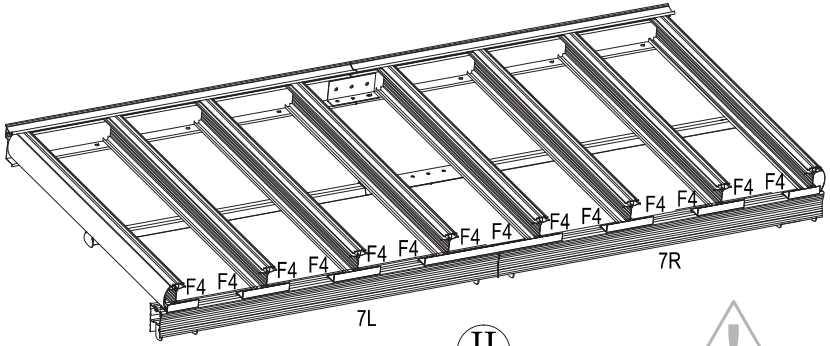

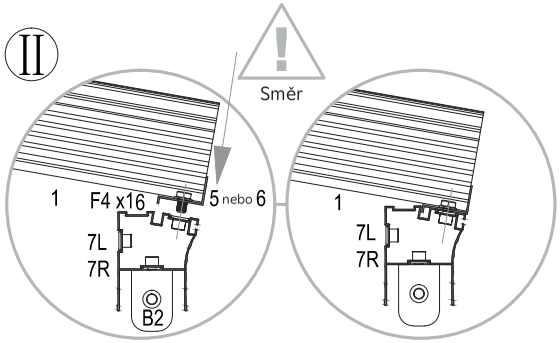

9

P1 x7

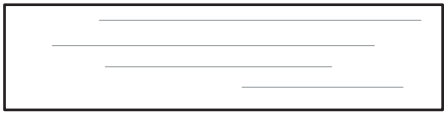

Figyelem!
Az UV-szűrővel ellátott fehér oldalnak az ég felé kell néznie.

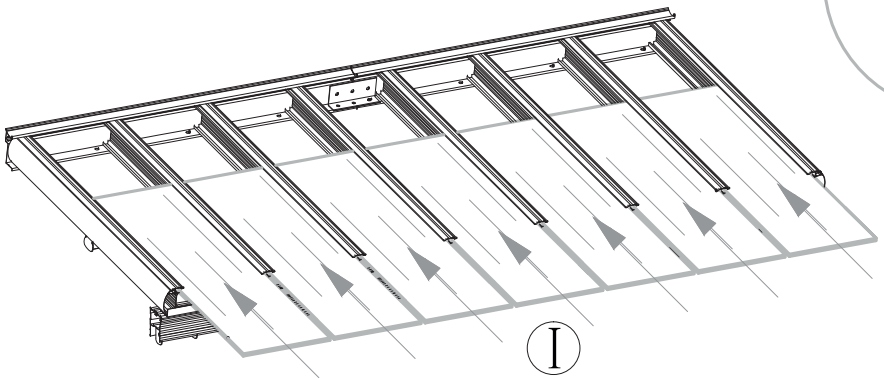

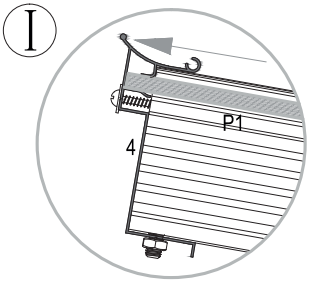

10

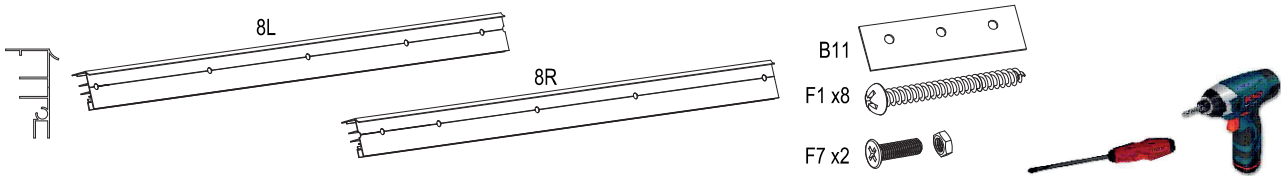

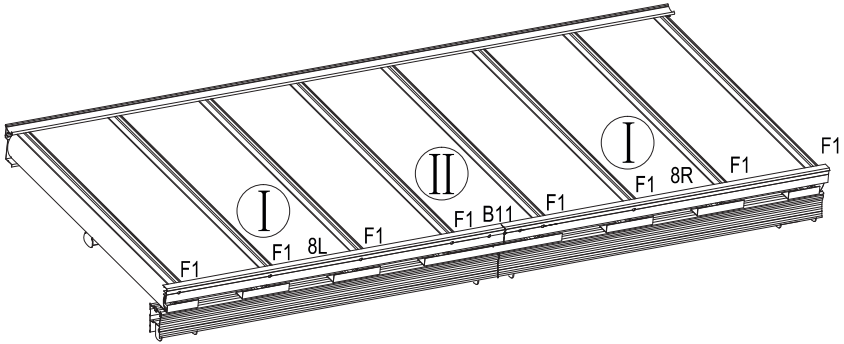

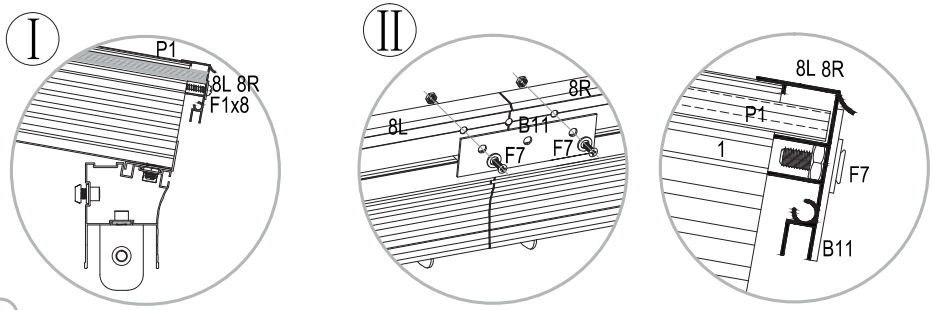

F1 könnyen felszerelhető kenőanyag segítségével.

11

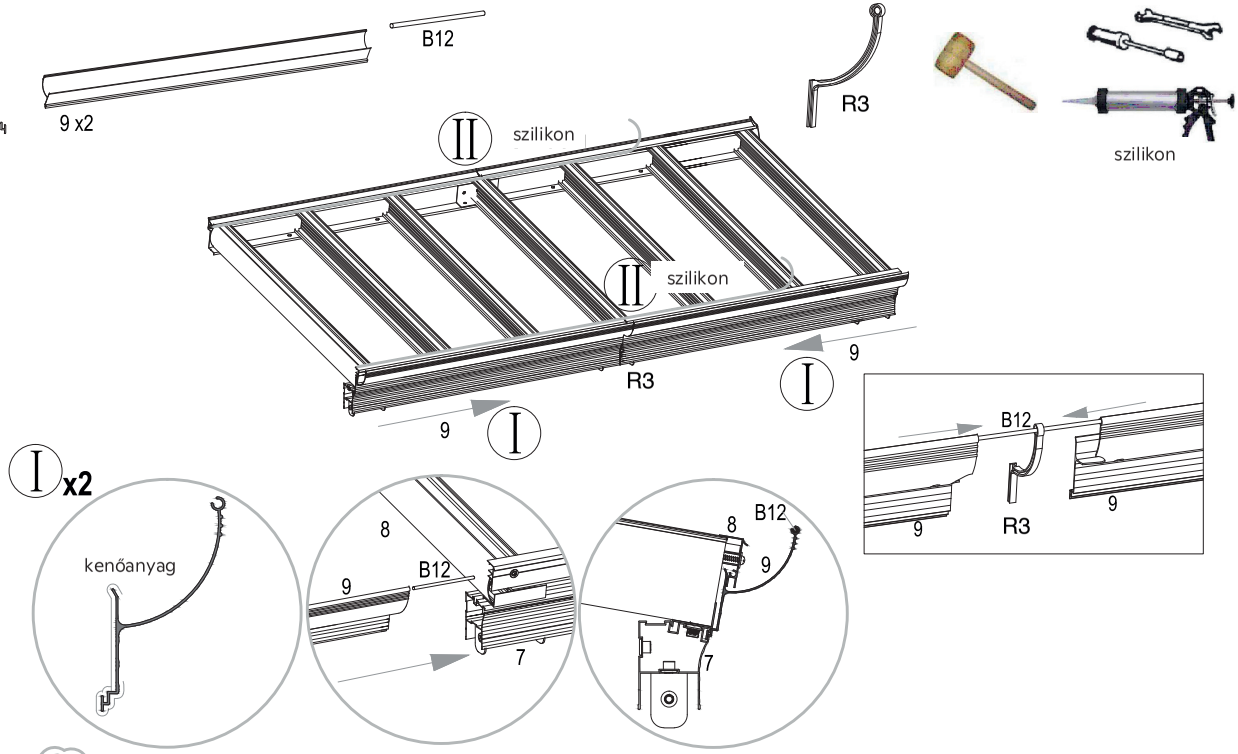

A 9L és 9R könnyen felszerelhető kenőanyaggal.

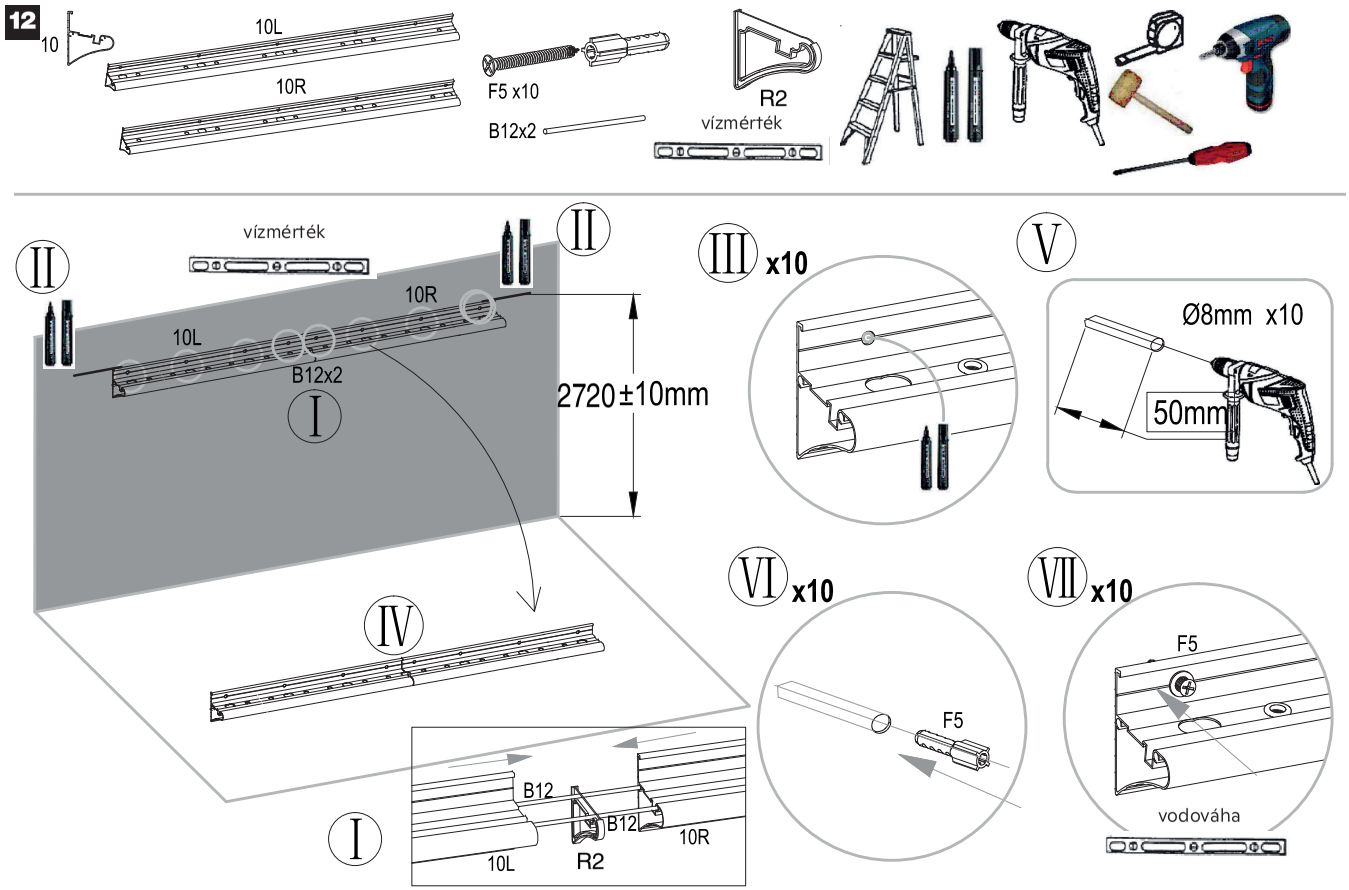

Mindig győződjön meg arról, hogy a rögzítőszalagok meg vannak-e húzva és szilárdan a falban ülnek-e, hogy a pergola felszerelése után ne lehessen kihúzni őket. Soha ne próbálja a rögzítő sávokat laza falazathoz vagy nem teljesen szilárd falhoz rögzíteni.

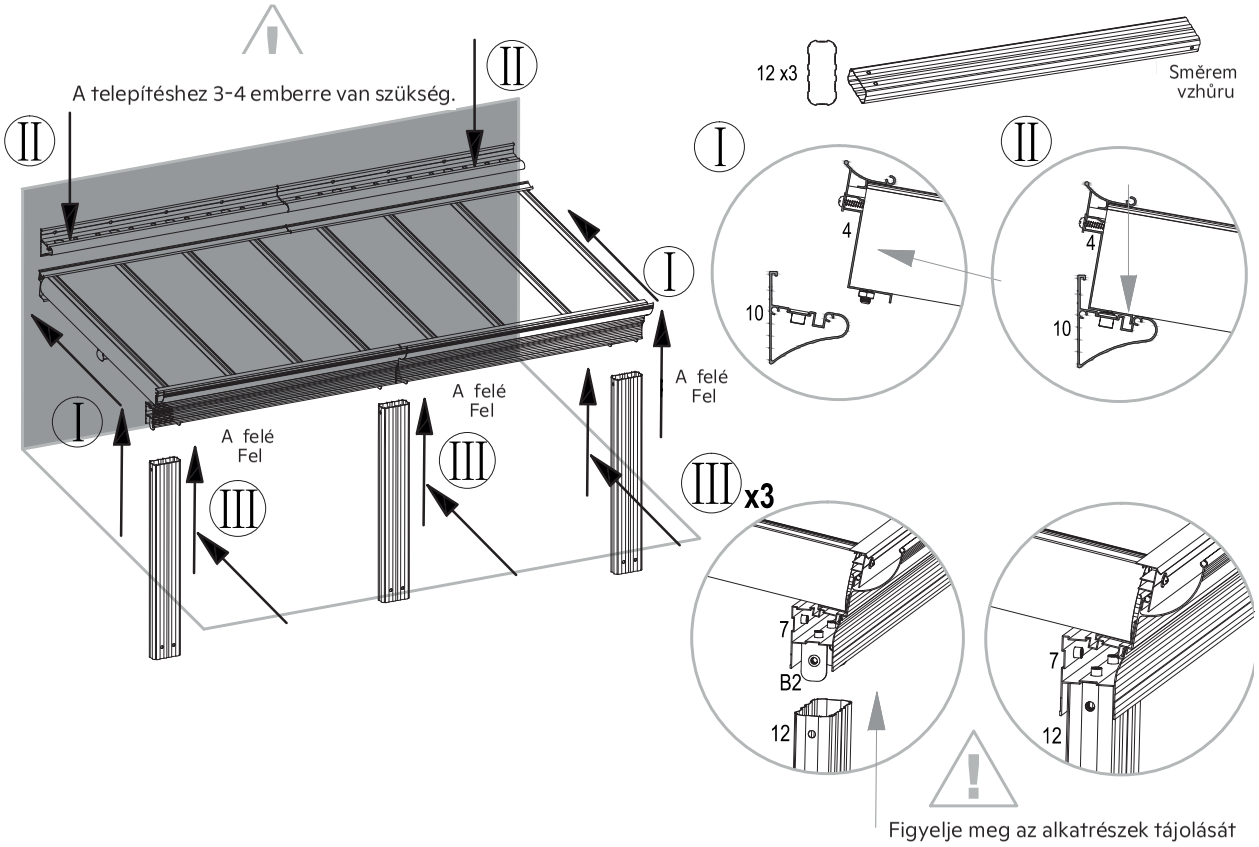
A telepítéshez 3-4 emberre van szükség.
II
II
I
I
A felé
Fel
A felé
Fel
A felé
Fel
III
III
III x3
12 x3
Směrem
vzhůru
I
II
4
10
4
10
7
B2
12
7
12
Figyelje meg az alkatrészek tájolását

14

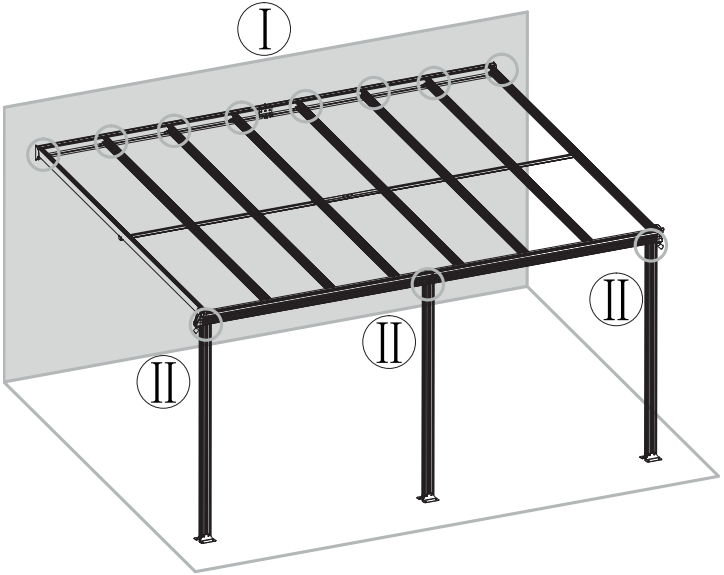

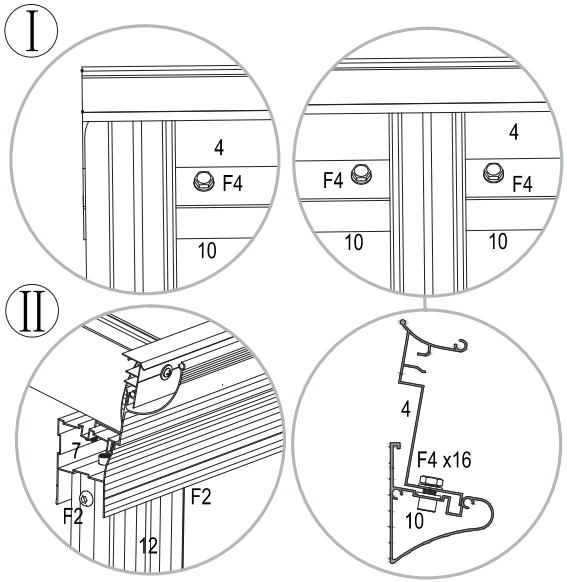

15

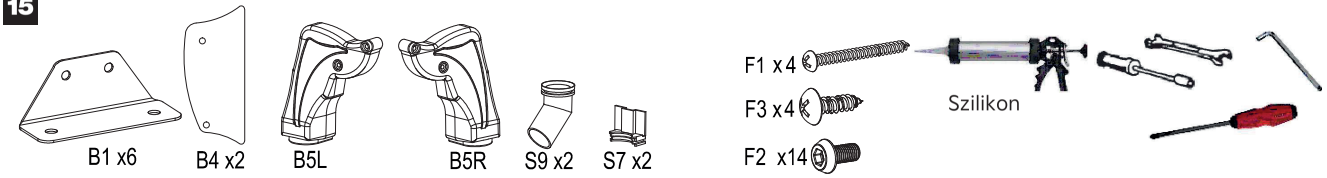
B1 x6
B4 x2
B5L
B5R
S9 x2
S7 x2
F1 x4
F3 x4
F2 x14
Szilikon

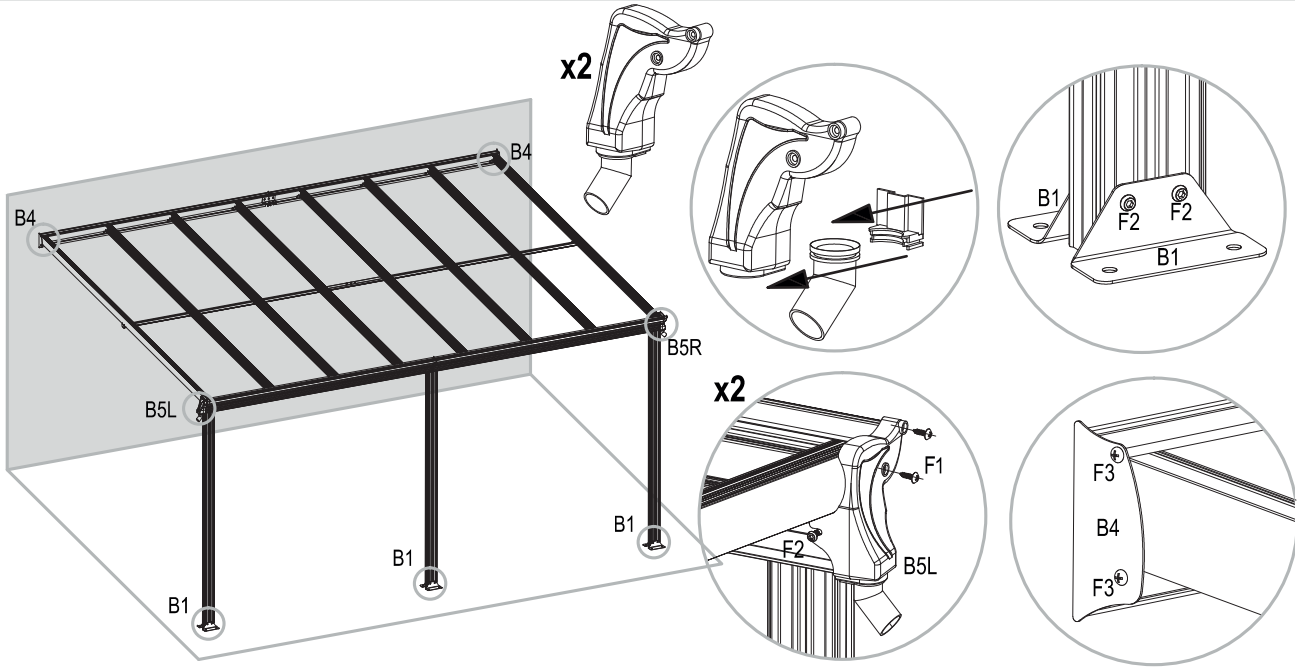
x2
B4
B4
B5R
B5L
B1
B1
B1
x2
F1
F2
B5L
B1
F2
F2
B1
F3
B4
F3

16

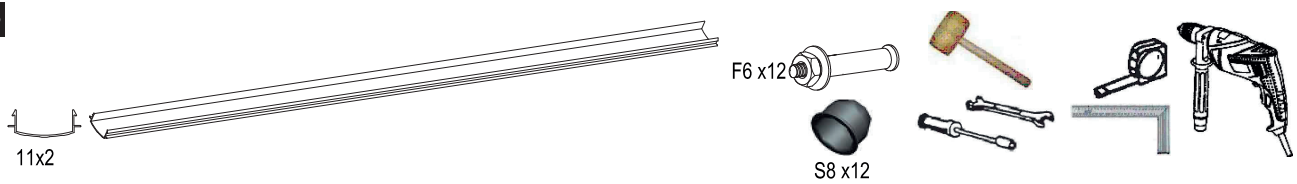

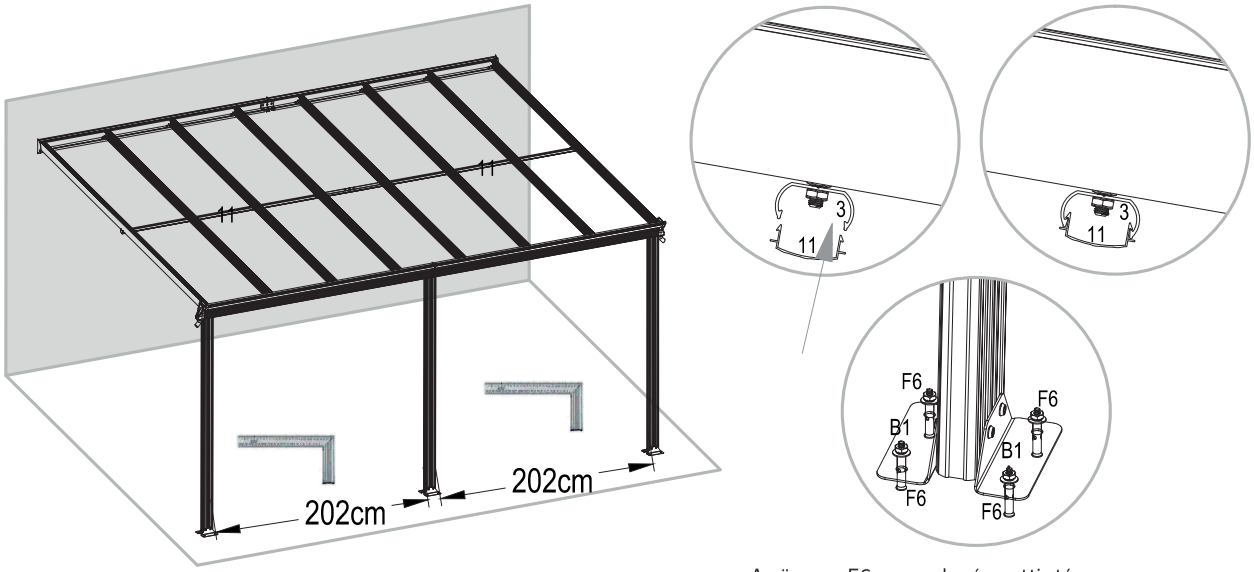

Az összes F6-os sapka és pattintás,
a veszteség megelőzése érdekében.

Mi a teendő kedvezőtlen időjárási körülmények esetén

1. Zivatar idején tilos a pergola belsejében vagy közelében tartózkodni, mivel a pergola szerkezete áramvezető, és villámlás esetén súlyos személyi sérülést vagy halált okozhat.

2. Zivatar idején semmilyen körülmények között ne tartózkodjon a pergola belsejében vagy közelében.

3. A pergola kiegészítő rögzítése szükséges, ha a szél sebessége eléri vagy meghaladja a 70 km/h-t. A sarokállványokhoz használjon kötelet vagy acélkábelt, és rögzítse stabil pontokhoz vagy a talajban vagy a fa törzsében lévő, legalább 10 cm vagy annál nagyobb átmérőjű horgonyokhoz. Félretéve a rögzítőkötelek veszélyét, azonnal távolítsa el azokat, hogy elkerülje a környéken tartózkodó gyalogosok sérülését.

4. Rendszeresen tisztítsa meg a pergola tetejét a felgyülemlett szennyeződésektől, levelektől stb. amelyek csökkenthetik a fény- és hőkibocsátást.

5. Hóesés idején ügyeljen arra, hogy a havat időben eltakarítsa a tetőről. Ha fennáll a tetőpanelek túlterhelésének veszélye, javasoljuk a hó okozta túlterhelés és a tetőpanelek későbbi törése és összeomlása ellen kiegészítő támasztékként fából készült merevítők vagy támaszok használatát, amelyeket az egyes polikarbonát panelek közepén kell elhelyezni.

Télen távolítsa el a felgyülemlett havat, és rendszeresen ellenőrizze a pergolát! A nedves és nehéz hó javíthatatlanul károsíthatja a pergola szerkezetét! A pergola véletlenszerű hóterhelése esetén, vagy ha nem tudja biztosítani a rendszeres hóeltakarítást, javasoljuk, hogy a pergola központi szerkezetét és polikarbonát üvegezését támasztékokkal (pl. fa támasztékokkal, karókkal stb.) támassza alá és rögzítse, hogy a véletlenszerű terhelés ne okozza a szerkezet törését vagy a pergola tönkremenetelét!
Vigyázat! Hófelhalmozódás esetén veszélyes a pergola alá behatolni! Először távolítsa el a hótakarót.
Rendszeresen ellenőrizze a pergola merevségét, hogy megbizonyosodjon arról, hogy az időjárási körülmények nem károsították-e azt.

Termékvédelem és védelem

A termék és annak szerkezete, akárcsak más kültéri építőelemek vagy kerti berendezések és szerkezetek a kültéri környezetben, fokozottan ki van téve a természeti vagy váratlan események, például nagyobb szélsebesség (szélviharok stb.), özönvízszerű esőzések, áradások és árvizek, havazás és hóviharok, jégeső stb. okozta károk kockázatának. Ezekre az eseményekre, amelyek során a termék megsérül, a garancia nem terjed ki, és nem érvényesíthetőek.

Ezért javasoljuk, hogy a terméket építési elemként vagy a vagyonbiztosítás részeként vegyék fel a vagyon védelme érdekében. Kérjük, konzultáljon biztosítási tanácsadójával vagy biztosítótársaságával erről a lehetőségről, hogy ez az ingatlan védve legyen a váratlan eseményekkel szemben.

A termék ápolása, karbantartása és kezelése

A pergola tisztításához használjon enyhe mosószeres oldatot, majd öblítse le a pergolát tiszta, hideg vízzel.

FIGYELEM! A pergola tisztításához soha ne használjon benzint, alkoholt vagy más illékony anyagokat, illetve súroló tisztítószereket.

Rendszeresen ellenőrizze a szerkezet igazítását.

1. Instabil talaj esetén, pl. burkolatlan talajon történő összeszereléskor a pergola oldalra dőlhet. Ha észleli a pergola középpontjától való elmozdulását, akkor a pergolát újra kell központosítania, hogy az egyes részek ne sérüljenek meg. Ezekben az esetekben a pergola megdőlhet vagy megdőlhet, ezért azonnal ki kell egyenlíteni.

2. Kerülje a pergola mesterséges túlterhelését.

Rendszeresen ellenőrizze, hogy a pergola tetején nem gyűlt-e fel szennyeződés, levelek, ágak vagy kúszónövények, amelyek erős szél esetén hozzájárulhatnak a pergola szerkezetének vagy a polikarbonát tetőpaneleknek a sérüléséhez vagy leeséséhez. Ne engedje, hogy a pergolán szabadon nőjenek a kúszónövények, indák stb., mivel kedvezőtlen időjárási körülmények esetén károsíthatják vagy összedönthetik a pergola egyes részeit.

UV-VÉDELEMMEL ELLÁTOTT POLIKARBONÁT LEMEZEK KARBANTARTÁSA

1. A polikarbonát tetőlemezek karbantartása során ne használjon éles tárgyakat, hogy elkerülje a lemezeken lévő UV védőfólia/szűrő károsodását. Ezért kerülje az éles tárgyak használatát a karbantartás során, hogy elkerülje a táblák megkarcolását.

2. Abban az esetben, ha a lemezen lévő UV védőfólia megsérül/szakad, ez a sérülés ragasztóval vagy átlátszó PU ragasztószalaggal javítható. Rendszeresen tisztítsa meg a polikarbonát tetőfedő lemezek UV védőfóliáját. A megfelelő karbantartás betartásával a polikarbonát tetőlemezek élettartama 6-10 év lehet anélkül, hogy a fényáteresztés csökkenne.

3. A polikarbonát táblák nem gyúlékony vegyületet tartalmaznak, azonban biztonságos távolságot kell tartani a túlzott hőforrásoktól, nyílt lángoktól, amelyek a túlzott hőmérsékletnek való kitettség miatt az anyag deformációját okozhatják.

A SZERKEZET KARBANTARTÁSA

1. A szerkezet alumíniumötvözetből készült, a magas hőmérséklet vagy páratartalom okozta oxidáció esetén az érintett terület tiszta ruhával letörölhető.

2. A pergola szerkezetének tengelyen kívüli elhajlása esetén a szerkezetet azonnal vissza kell állítani az eredeti, kiegyensúlyozott állapotba, hogy elkerülhető legyen a szerkezet károsodása vagy a polikarbonát tetőpanelek elmozdulása. Ha a polikarbonát tetőpanelek kitolódnak, a paneleket rögzítő csavarokat a jelen használati utasításnak megfelelően ki kell lazítani, majd a szerkezetet kiegyenlíteni és a paneleket az utasításnak megfelelően újra össze kell szerelni.

3. Abban az esetben, ha a rögzítő/összekötő anyagban a javításon vagy kezelésen túl korrózió lép fel, az érintett alkatrészeket időben új alkatrészekre kell cserélni, hogy a termék folyamatos biztonsága biztosított legyen.

Technikai adatok

Típus	BW7
Méret	4,35×3×2,12/2,78 m
Szélterheléssel szembeni ellenállás	
Maximális, névleges nyomás	577 Pa
Maximális, biztonságos nyomás	693 Pa
Hótakaróval szembeni ellenállás	70 kg/m^2
Vízállóság	Osztály II
Korrózióállóság	Osztály III (96 hod.)
GYÁRTÓ: Zhejiang Longyard Industry & Trade Co., Ltd Building 1, No.8, Hengsi Road, Longshan Town, Yongkang City, Zhejiang, P.R.China	

CE **2026** **EN 13561:2015**

Elérhetőségek és szolgáltatás

Ha nem talál megoldást a problémára ebben a kézikönyvben, vagy garanciális vagy garanciát követő javítás esetén forduljon egy hivatalos szervizközponthoz, hogy segítsen a probléma megoldásában, a szervizközpontok listája a www.avenberg.hu oldalon található.

- Internet: www.avenberg.hu
- E-mail: info@avenberg.hu

Környezetvédelem, hulladékkezelés

A készülékeket, termékeket, tartozékokat és csomagolásokat környezetkímélő újrafelhasználás céljából kell szállítani.

A használt termékeket, készülékeket és felszereléseket ne dobja a háztartási hulladékba!

A terméket engedélyezett újrahasznosító létesítményen vagy kommunális hulladékgyűjtő telepen vagy gyűjtőudvaron keresztül ártalmatlanítsa. Tartsa be a vonatkozó előírásokat! Kétség esetén forduljon újrahasznosító céghez. Minden csomagolóanyagot a környezetvédelmi előírásoknak megfelelően ártalmatlaníttasson. Az így leadott termékeket vagy készülékeket összegyűjtik, szétszerelik és környezetkímélő újrafelhasználás céljából elszállítják.

AVEN®
BERG

Vše pro dílnu, dům a zahradu za nejnižší ceny
naleznete na www.avenberg.cz

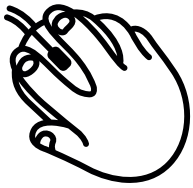

Raz,

dva,

tři...

Hotovo!