PŘÍSTŘEŠEK NA DŘEVO

BALTIC OPTIMAL

TYP: WS-B1

NÁVOD K OBSLUZE

(překlad původního návodu k obsluze)

AVEN BERG®

CZ

Vyztužené stěny
Široké dvojité dveře
Dostupný v různých velikostech
Navštivte širokou nabídku zahradní techniky na www.avenberg.cz/sk

Bezpečnostní pokyny

Je nutné se řídit pokyny tohoto návodu k použití! Kromě toho je třeba dbát na bezpečnostní

předpisy a zákonné bezpečnostní normy! Návod pečlivě uschovejte pro pozdější použití.

Při montáži použijte pracovní rukavice! Při montáži a práci s ocelovými plechy a profily z oceli použijte ochranou obuv a ochranné brýle! Jednotlivé díly mohou mít ostré hrany a hrozí nebezpečí poranění! Proto vždy pracujte opatrně a s rozvahou!

Montáž provádějte pouze za příznivého počasí, kdy není větrno a mokro!

Nedotýkejte se kovovými profily a konstrukcí nadzemního elektrického vedení.

Odstraňte použité igelitové obaly a uchovávejte je mimo dosahu dětí!

Domek musí být umístěn a upevněn na plochý a rovný povrch.

Doporučujeme zakoupení buďto originální pozinkované základny, doporučujeme však stavbu na podezdívku!

Během montáže domek nepřenášejte ani nezvedejte.

Během montáže se o domek neopírejte ani jej nijak nezatěžujte!

Zabraňte dětem v přístupu do oblasti montáže - udržujte děti v bezpečné vzdálenosti!

Nestavte domek na otevřených místech v oblastech vystavených nadměrnému větru.

Montáž nesmí provádět osoby s omezenými fyzickými, smyslovými a/nebo duševními schopnostmi anebo osobami s nedostatkem zkušeností a/nebo znalostí nebo osoby, které se dostatečně neseznámili s návodem k obsluze a montáži.

Montáž neprovádějte, pokud jste unaveni nebo pod vlivem alkoholu, léků nebo jiných návykových látek apod. Domek se nepokoušejte sestavit, pokud máte sklony k záchvatům, závratím apod.

Pokud k montáži použijete žebřík nebo jiné nářadí, vždy dodržujte bezpečnostní pokyny výrobce.

Nepoužívejte v domku tepelné ventilátory, ohřívače, grily ani jiné zdroje tepla!

V domku nikdy neskladujte chemikálie, těkavé a hořlavé látky nebo chemikálie na čistění bazénu. Hořlavé a leptavé materiály musí být skladovány ve vzduchotěsných a schválených nádobách!

Před montáží základny domku nebo stavbou podezdívky domku se ujistěte, zda v zemi není elektrické nebo jiné vedení!

Domek je určen pouze k domácímu a hobby použití, není určen ke komerčním ani jiným účelům použití!

Obecné pokyny a doporučení

Před stavbou domku se ujistěte na místě příslušném stavebním úřadě aktuálně platné předpisy, a zda stavba domku není na Vašem místě nijak omezena. Obvykle není nutné pro tento typ domku žádné stavební povolení ani ohlášení.

Montáž si předem naplánujte a zkontrolujte, zda máte k dispozici veškeré díly uvedené v návodu k obsluze pro stavbu domku. Pokud některé části domku chybí, kontaktujte Vašeho dodavatele. V případě montáže nekompletního výrobku hrozí jeho trvalé poškození například vlivem počasí nebo nestability konstrukce.

Montáž domku provádějte pouze za příznivého počasí, a pokud není mokro a větrno! Konstrukce domku se skládá z mnoha dílů, které jsou lehké - při větrném počasí tak může dojít k jejich ztrátě, poškození nebo i špatné manipulaci, montáž pak může být náročná a komplikovaná.
Všechny malé součásti umístěte do misky, krabice apod., aby nedošlo k jejich ztrátě.

Při montáži použijte silikonové podložky z důvodu ochrany jednotlivých spojů a ochraně proti poškrábání a odření podkladu šrouby. Jednotlivé spoje doporučujeme utěsnit silikonovým tmelem pro venkovní použití.

Pečlivě utáhněte všechny matice na konstrukci a překontrolujte jejich utažení.

Přesvědčte se, že má konstrukce domku pravidelný tvar a pomocí vodováhy zkontrolujte, zda jsou jednotlivé strany ve vodorovné/ kolmé rovině.

Montáž domku předpokládá technickou zdatnost, v případě, že si nejste jisti se stavbou přivolejte odborníka nebo odbornou pomoc.
Je možné, že v průběhu montáže bude nutné upravit nebo přidat některé otvory nebo upravit některé díly z důvodu například nerovnosti podkladové desky apod.
Montáž provádějte alespoň ve 2-3 lidech, pro montáž domku si rezervujte dostatek času, výrobce doporučuje minimálně celý den!

Výběr lokality - místo pro stavbu

Při montáži dodržujte bezpečnost práce a pracujte s ochrannými pomůckami, jednotlivé díly a profily mohou mít ostré hrany.

Před stavbou domku je nutné důkladně zvážit a vybrat jeho umístění!

Z charakteru materiálového provedení velikosti a hmotnosti konstrukce je nutné zvolit vhodné opatření k umístění a upevnění domku! Je zvláště nutné dát důraz na vhodné umístění, tak aby byl dostatečně chráněn před povětrnostními vlivy!

Domek nesmí být stavěn na otevřených a větrných místech ani místech vystavených otevřenému větru, zvláště pak nárazům větru! Při takovém umístění může být domek nenávratně poškozen, ale také může dojít ke způsobení škod na majetku nebo zdraví!

Vyhněte se stavbě domku pod převislými stromy, větvemi a místům hrozícím pádům větví apod. Zpadané listí případně větve budou vyžadovat pravidelné čistění střechy domku. Dalším rizikem je pád ulomené větve a následné poškození konstrukce domku. Menší stromy, keře nebo ploty poblíž domku naopak mohou působit příznivě jako větrolam.

Ideální lokalita je chráněné místo před větrem, například v zástavbě, která bude domek chránit před otevřeným prouděním větru a jeho nárazy!

Upevnění domku, podezdívka

Konstrukce domku musí být vždy pevně uchycena a ukotvena k originální základně nebo betonové podezdívce, tak aby nedošlo k poškození domku! Z důvodu delší životnosti a použití domku doporučujeme stavbu na betonovou podezdívku!

Místo instalace musí být připraveno tak, aby byla základna domku umístěna ve vodorovné poloze na pevném a rovném povrchu. Nezbytnou kontrolu vyrovnání základny proveďte pomocí vodováhy.

Pozor! Tento zahradní domek není určen k přímé instalaci na travnatou plochu, neboť během deštivého počasí dochází k jejímu rozmáčení.

Základnu a domek vždy stavte jen ve vodorovné poloze!

Po montáži se vždy důkladně ujistěte, že je domek důkladně smontován včetně všech součástí - dveře, okna apod. a zároveň důkladně ukotven k základně nebo podezdívce, tak aby nedošlo k jeho poškození, vytržení, převalení apod. povětrnostními vlivy!

Domek je nutné vždy ukotvit pomocí originální pozinkované základny nebo betonové podezdívky!

Důležité upozornění při kotvení domku k originální pozinkované základně! Je vždy nutné zkontrolovat a ujistit se v tuhosti půdního podloží a tomuto uzpůsobit metodu kotvení základny! Do měkkého, mokrého apod. podloží je nutné připravit betonové kotvy! Domek se nesmí stavět na písčitém podloží! Po montáži se vždy ujistěte, že je základna dostatečně ukotvena a nehrozí její vytažení z podloží!

VAROVÁNÍ! Domek nesmí být nikdy postaven nebo ponechán bez ukotvení!

V případě, že se rozhodnete pro stavbu betonové podezdívky, doporučujeme stavbu nevytvářet předem. Podezdívku připravte až v okamžiku, kdy máte přesné rozměry půdorysu konstrukce domku. Domek důkladně ukotvěte k betonové podezdívce na několika místech!

V případě použití betonové podsady (základu), je důležité, aby byl zachován sklon podlahy směrem k okrajům tak, aby bylo zabráněno případnému zatékání.

Před vlastní instalací domku na betonovém/cementovém základu je nutné takovýto základ ponechat dostatečně vytvrdnou, aby nedošlo k jeho poškození.

Základ může být rovněž zhotoven z cihel, tvárnic nebo může být tvořen betonovou deskou (panelem).

Cihly či tvárnice by měly být vyzděny na rovném a pevném povrchu na vodorovném betonovém soklu (patkách), na který se základový rám domku následně přivrtá a přišroubuje.

Betonovou podezdívku je nutné připravit do nezámrzné hloubky, tak aby nedošlo při pohybu podloží k poškození konstrukce domku!

Péče a údržba domku

Domek udržujte v čistotě a pravidelně jej udržujte! Šetrným a správným zacházením výrazně prodloužíte životnost tohoto výrobku!

Domek čistěte jen slabým mýdlovým roztokem a jemným čistým hadříkem nebo čistou houbou. Po čistění domek opláchněte čistou vodou. Nepoužívejte špinavou houbu ani hadr, může dojít k poškození povrchu výrobku!

Pozor! Nikdy nepoužívejte chemické čistící prostředky obsahující chemická rozpouštědla, benzín, prostředky na bázi alkoholu, abraziva apod.! Nikdy nepoužívejte agresivní čistící prostředky, mohlo by dojít k poškrábání povrchu a trvalému znehodnocení povrchu a celého výrobku!

Pravidelně odstraňujte nánosy listí a nečistot!

V zimě pravidelně odstraňujte nánosy sněhu a domek pravidelně kontrolujte! Mokrý a těžký sníh může konstrukci domku nenávratně poškodit!

Pozor! V případě nánosu sněhu je nebezpečné do domku vstupovat!

Pravidelně kontrolujte tuhost domku, jednotlivá šroubová spojení, ukotvení základny a kolíků k podloží, by nedošlo jeho poškození vlivem povětrnostních podmínek.

V případě větrného počasí musí být vždy domek zcela uzavřený! Uzavřete dveře i ventilační okna! Dveře domku doporučujeme nechávat uzavřené, aby nedošlo k poškození domku vniknutí větru do vnitřního prostoru!

Pohyblivé části a jejich mechanismy doporučujeme udržovat silikonovým olejem ve spreji. Při montáži doporučujeme používat silikonové podložky (těsnění).

Doporučujeme použití a umístění plastové podložky na podlahu domku a zajištění pravidelné ventilace, čímž dojde je snížení kondenzace uvnitř domku.

Ochrana a pojištění domku

Domek a jeho konstrukce představuje stejně jako i jiné venkovní stavební součásti nebo zahradní vybavení a stavby ve venkovním prostředí zvýšené riziko jeho poškození vlivem živelných nebo nečekaných událostí, jako jsou větší rychlosti větru (vichřice, apod.) přívalové deště, povodně a záplavy, sníh a sněhové bouře, krupobitní apod. Tyto události, při kterých dojde k poškození domku, nejsou předmětem záruky a nelze jej reklamovat.

Doporučujeme tedy z důvodu ochrany tohoto majetku zahrnout domek jako stavební součást nebo součást pojištění nemovitosti. Konzultujte prosím tuto možnost s Vaším pojišťovacím poradcem nebo pojišťovnou, zajistíte tak ochranu tohoto majetku před nečekanými událostmi.

Nářadí a potřebné vybavení

Křížový šroubovák, klíče a sada nářadí, žebřík, metr, kladívko, gumová palička, elektrická vrtačka, pracovní rukavice.

Při práci dodržujte veškeré zásady bezpečnosti práce včetně bezpečnostních pokynů pro elektrické nářadí a místní předpisy!

Rozsah dodávky

Před prvním uvedením do provozu, prosím, prověřte obsah dodávky z hlediska její kompletnosti a eventuálně viditelných poškození. Seznam jednotlivých dílů zkontrolujte se seznamem dílů v návodu k montáži. V případě, že výrobek není kompletní nebo jsou některé díly poškozeny výrobek nesestavujte ani jej nepoužívejte! Nejprve jej zkompletujte a poté jej můžete začít používat.

VAROVÁNÍ! Obalový materiál, zejména plastové sáčky udržujte mimo dosah dětí! Hrozí nebezpečí udušení! Obalový materiál zlikvidujte vhodným způsobem!

Seznam dílů

ČÍSLO	DÍL	POČET
	1	2
	2	4
	3	2
	4	2
	5	2
	7	2
	8	2
	9L	2
	9R	2
	10	2
	11	2

ČÍSLO	DÍL	POČET
	P1	1
	P2	1
	P3	1
	P4L	1
	P4R	1
	P5	1
	P6	1
	P7	1
	P8	1
	GC	4

ČÍSLO	DÍL	POČET
	W1	4
	F1	94
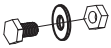	F2	10

Montáž

Před montáží odstaňte ochranný film

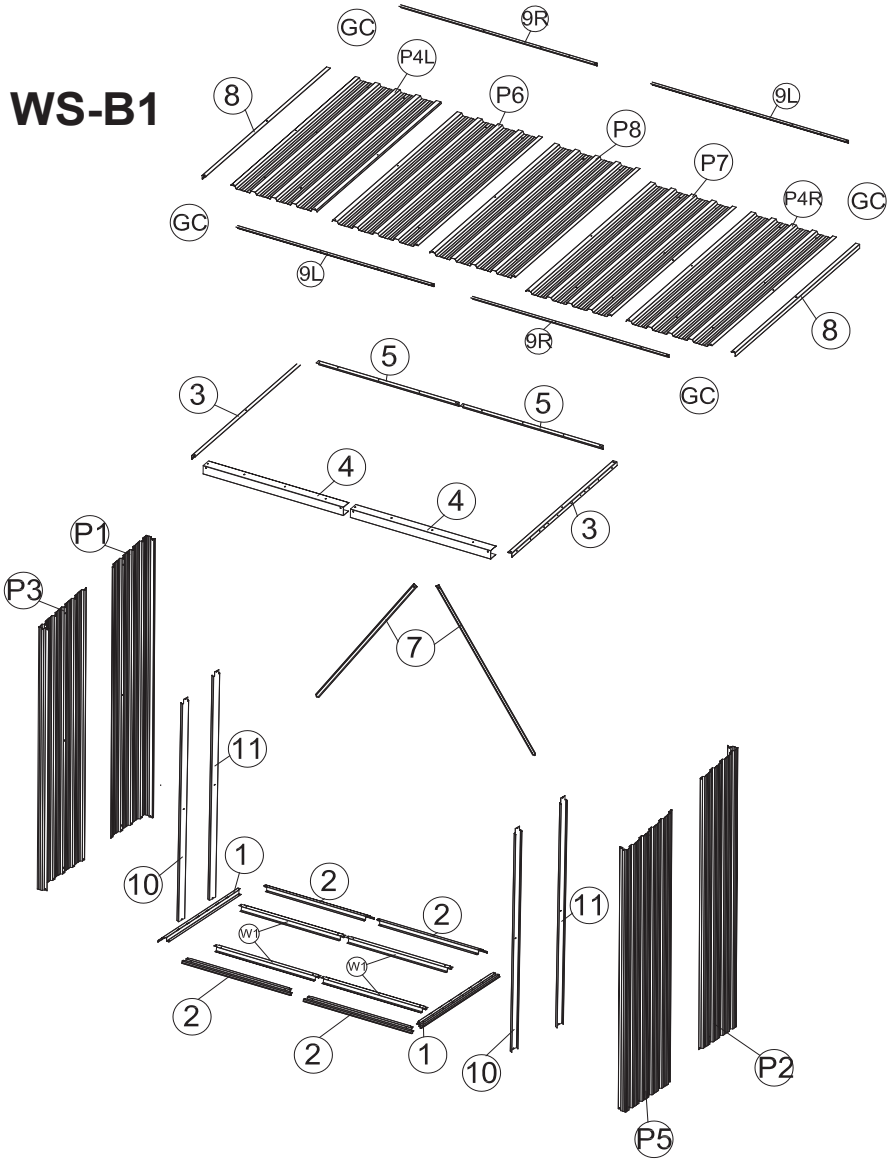

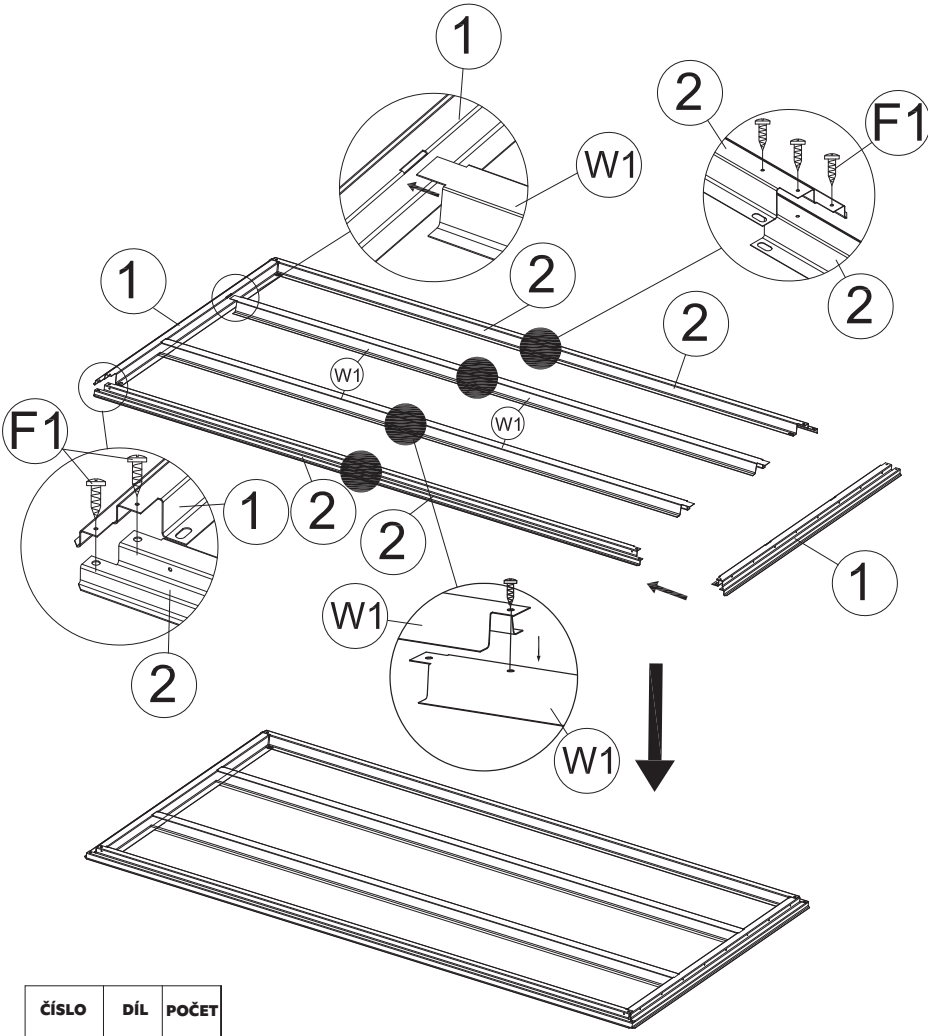

ČÍSLO	DÍL	POČET
	1	2
	2	4
	W1	4
	F1	14

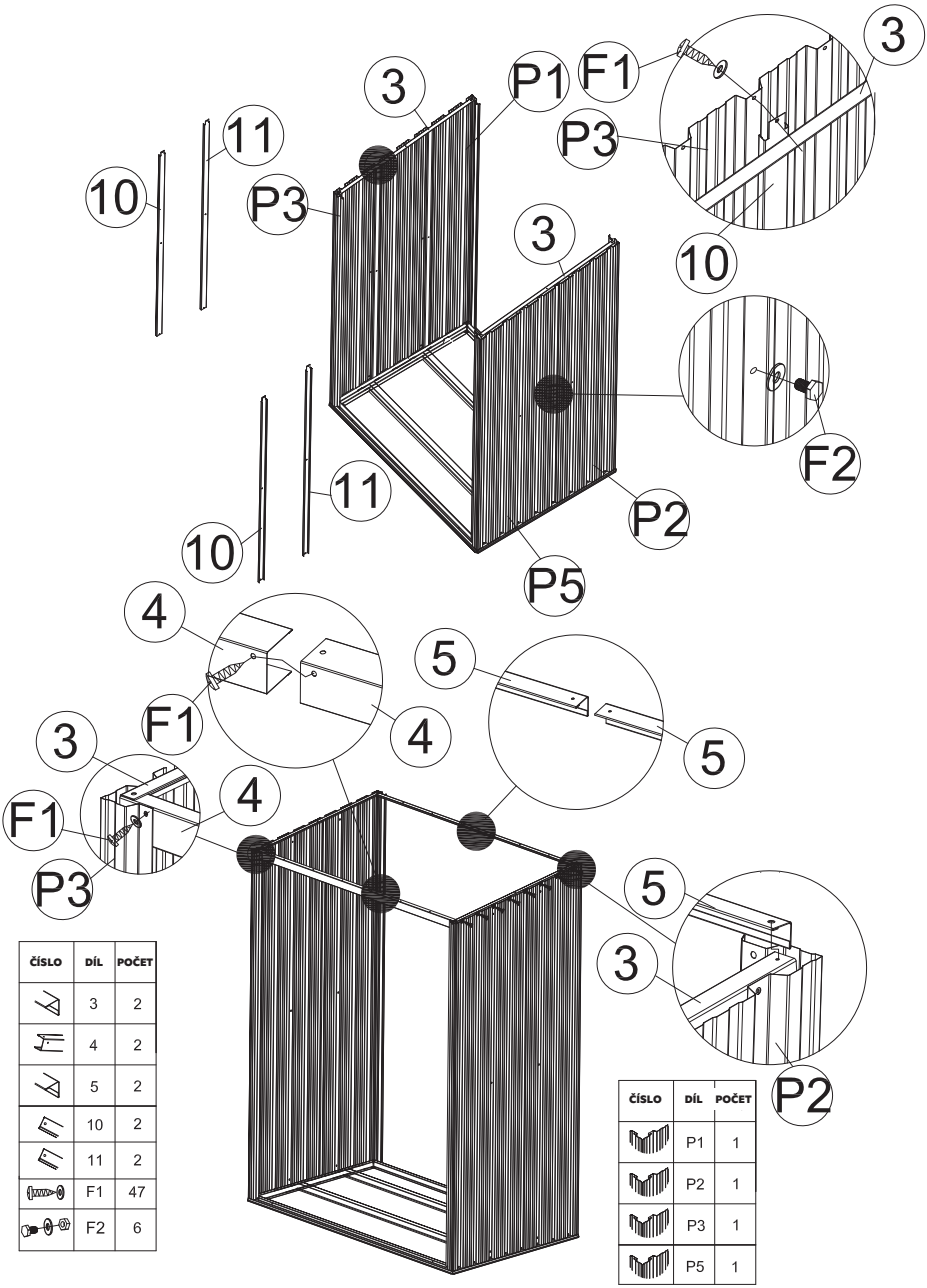

ČÍSLO	DÍL	POČET
	3	2
	4	2
	5	2
	10	2
	11	2
	F1	47
	F2	6

ČÍSLO	DÍL	POČET
	P1	1
	P2	1
	P3	1
	P5	1

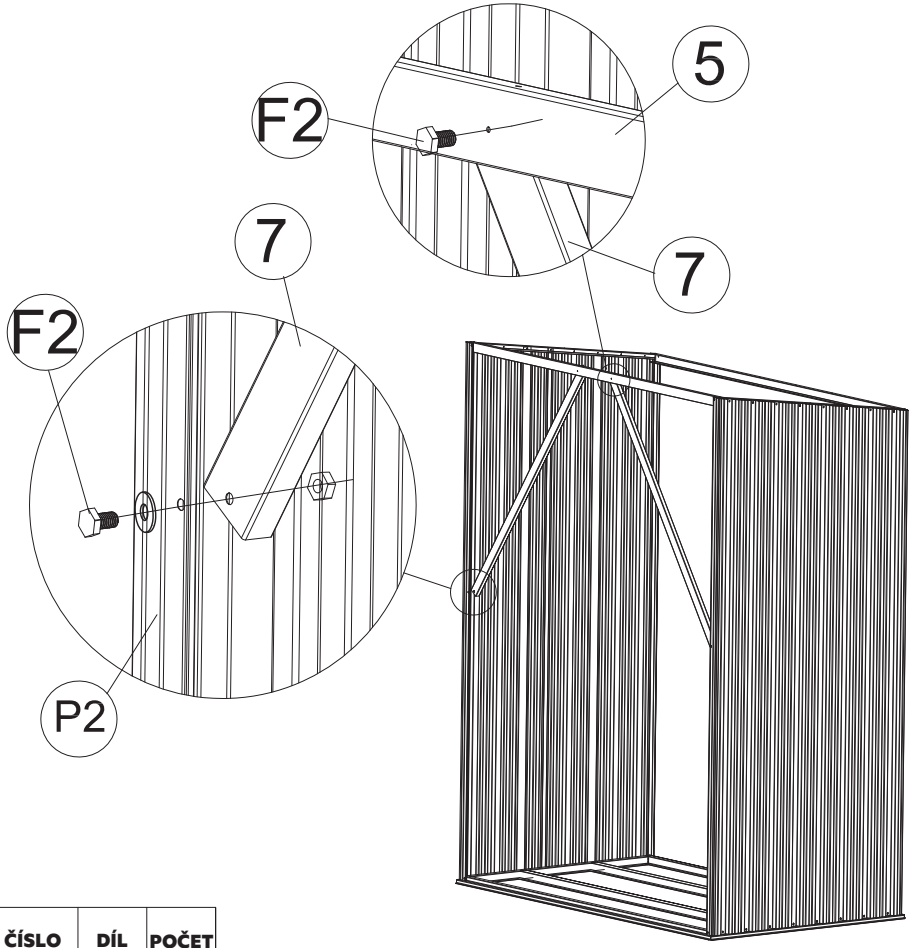

ČÍSLO	DÍL	POČET
	7	2
	F2	4

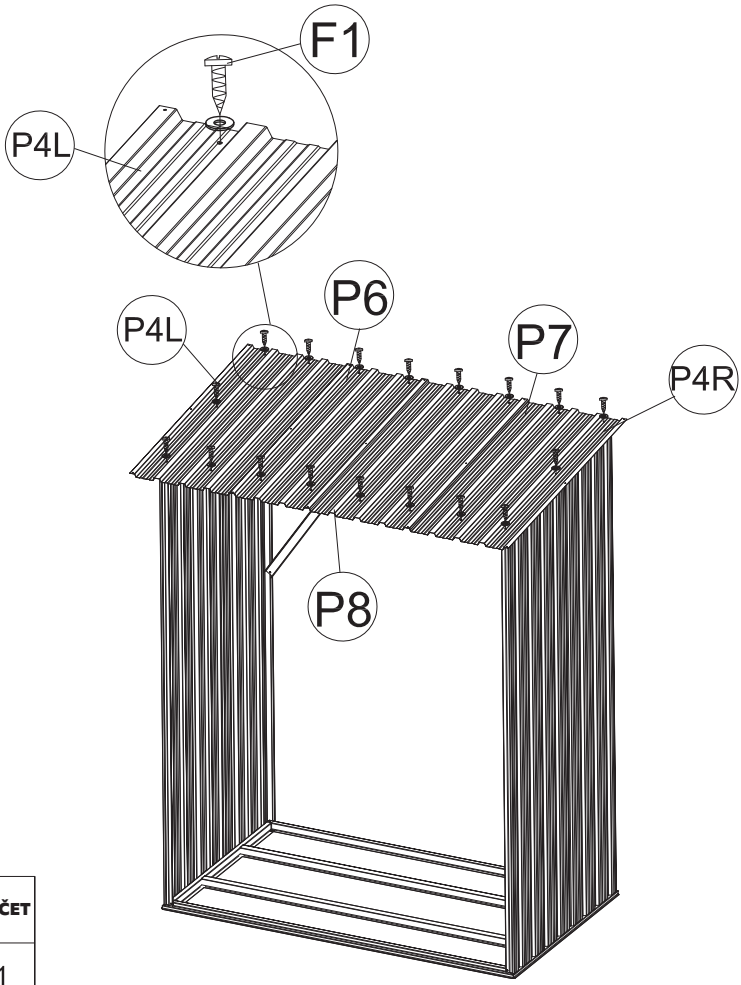

ČÍSLO	DÍL	POČET
	P4L	1
	P4R	1
	P6	1
	P7	1
	P8	1
	F1	31

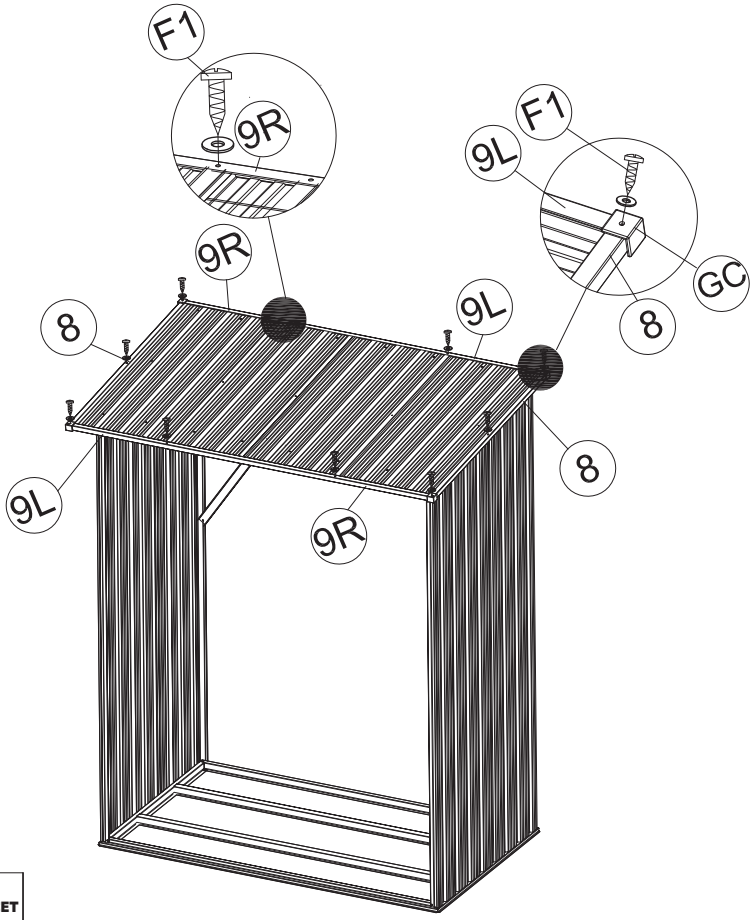

ČÍSLO	DÍL	POČET
	8	2
	9L	2
	9R	2
	GC	4
	F1	14

Kontaktní údaje a servis

Pokud nenaleznete řešení problému v tomto návodu k obsluze nebo v případě záruční či pozáruční opravy, kontaktujte autorizované servisní středisko, které Vám s problémem poradí, seznam servisních středisek najdete na www.avenberg.cz/sk

- Internet: www.avenberg.cz/sk
- E-mail: servis@avenberg.cz

Ochrana životního prostředí, zpracování odpadů

Spotřebiče, výrobky, příslušenství a obaly by měly být dodány k opětovnému zhodnocení nepoškozujícímu životní prostředí.

Nevyhazujte použité výrobky, spotřebiče nebo zařízení do domovního odpadu!

Zlikvidujte výrobek prostřednictvím schváleného recyklačního provozu nebo prostřednictvím komunálního zařízení na likvidaci odpadu nebo sběrného dvora. Dbejte platných předpisů! V případě pochyb se poraďte s recyklační firmou. Veškeré obalové materiály nechte zlikvidovat v souladu s ekologickými předpisy. Takto odevzdané výrobky nebo spotřebiče budou shromážděny, rozebrány a dodány k opětovnému zhodnocení nepoškozujícímu životní prostředí.

FA MENEDÉK
BALTIC OPTIMAL

TYP: WS-B1

HASZNÁLATI UTASÍTÁS

(az eredeti használati utasítás fordítása)

AVEN BERG®

HU

Megerősített falak
Széles dupla ajtók
Különféle méretekben kapható
Tekintse meg a kerti technológia széles skáláját a www.avenberg.hu oldalon

Biztonsági utasítások

Az ebben a kézikönyvben található utasításokat be kell tartani! Ezenkívül figyelmet kell fordítani a biztonságra

előírásokra és a törvényes biztonsági előírásokra! A használati utasítást a későbbi használathoz gondosan őrizze meg.

Az összeszereléshez használjon munkakesztyűt! Az acéllemezek és acélprofilok összeszerelésekor és a velük való munkavégzéskor viseljen védőlábbelit és védőszemüveget! Az egyes alkatrészek éles élekkel rendelkezhetnek, és fennáll a sérülés veszélye! Ezért mindig óvatosan és körültekintően dolgozzon!

Csak jó időben szereljen össze, amikor nem szeles vagy nedves az idő!

Ne érintse meg a fémprofilokkal és -szerkezetekkel a felsővezetékeket.

Távolítsa el a használt műanyag csomagolást, és tartsa gyermekek elől elzárva!

A házat sík és vízszintes felületen kell elhelyezni és rögzíteni.

Javasoljuk akár az eredeti horganyzott alap megvásárlását, de javasoljuk a talapzatra való építést!

Összeszerelés közben ne mozgassa vagy emelje meg a házat.

Ne támaszkodjon a házra, és ne helyezzen rá súlyt az összeszerelés során!

Kerülje el, hogy a gyermekek hozzáférjenek az összeszerelési területhez - tartsa a gyermekeket biztonságos távolságban!

Ne építse a házat olyan nyílt területen, amely túlzott szélnek van kitéve.

Az összeszerelést nem végezhetik korlátozott fizikai, érzékszervi és/vagy szellemi képességekkel rendelkező személyek, illetve olyan személyek, akik nem rendelkeznek elegendő tapasztalattal és/vagy ismeretekkel, vagy akik nem ismerkedtek meg kellőképpen a kezelési és összeszerelési útmutatóval.

Ne végezze az összeszerelést fáradtan, alkohol, kábítószer vagy más függőséget okozó szerek stb. hatása alatt. Ne próbálja meg összeszerelni a házat, ha hajlamos a rohamra, szédülésre stb.

Ha létrát vagy más szerszámot használ a ház összeszereléséhez, mindig kövesse a gyártó biztonsági utasításait.

Ne használjon a házban hőventilátort, fűtőtestet, grillsütőt vagy más hőforrást!

Soha ne tároljon a házban vegyszereket, illékony vagy gyúlékony anyagokat vagy medencetisztító vegyszereket. A gyúlékony és maró anyagokat légmentesen záródó és jóváhagyott tartályokban kell tárolni!

Győződjön meg arról, hogy nincsenek elektromos vagy egyéb vezetékek a földben, mielőtt a ház alapját felszerelné vagy a ház alapját megépítené!

A játszóház kizárólag otthoni és hobbicélú használatra készült, nem kereskedelmi vagy egyéb célokra!

Általános iránymutatások és ajánlások

Mielőtt házat építene, tájékozódjon a helyi építési hatóságnál, hogy megbizonyosodjon arról, hogy a hatályos előírások érvényesek-e, és hogy nincsenek-e korlátozások a házépítéssel kapcsolatban az Ön telkén. Az ilyen típusú házakhoz általában nem szükséges építési engedély vagy bejelentés.

Tervezze meg előre az összeszerelést, és ellenőrizze, hogy a ház építési útmutatójában felsorolt összes alkatrész rendelkezésre áll-e. Ha a ház bármelyik része hiányzik, forduljon a beszállítójához. Ha hiányos terméket szerelnek össze, fennáll a maradandó károsodás veszélye, például az időjárás vagy a szerkezet instabilitása miatt.

A házat csak jó időjárás esetén szerelje össze, és csak akkor, ha nem nedves vagy szeles az időjárás! A ház szerkezete sok könnyű alkatrészből áll - szeles időben ezek elveszhetnek, megsérülhetnek vagy akár rosszul is kezelhetők, és az összeszerelés nehéz és bonyolult lehet.
Minden apró alkatrészt helyezzünk tálcába, dobozba stb. az elvesztésük elkerülése érdekében.

Összeszereléskor használjon szilikon alátéteket az egyes illesztések védelmére, valamint az aljzat csavarok általi karcolódása és kopása ellen. Kültéri használatra az egyes illesztéseket szilikonos tömítőanyaggal javasoljuk lezárni.

Óvatosan húzza meg az összes anyát a szerkezeten, és ellenőrizze újra a szorosságukat.

Győződjön meg arról, hogy a házszerkezet szabályos alakú, és vízmértékkel ellenőrizze, hogy az oldalak vízszintesek/merőlegesek legyenek.

A ház összeszerelése technikai jártasságot igényel, ha bizonytalan a konstrukcióval kapcsolatban, hívjon szakembert vagy szakmai segítséget.

Előfordulhat, hogy az összeszerelés során módosítani vagy kiegészíteni kell néhány furatot, illetve kiigazítani egyes részeket, például az alaplemez egyenetlenségei stb. miatt.
Az összeszerelést legalább 2-3 embernek kell elvégeznie, a ház összeszerelésére különítsen el elegendő időt, a gyártó legalább egy teljes napot javasol!

Helyszín kiválasztása - az építkezés helye

Összeszereléskor tartsa be a munkavédelmet és használjon védőfelszerelést; az egyes alkatrészek és profilok éles élekkel rendelkezhetnek.

A ház építése előtt a helyszín gondos mérlegelése és kiválasztása szükséges!

A szerkezet méretének és súlyának anyagának jellegéből, az anyag kialakításából kiindulva kell kiválasztani a megfelelő intézkedéseket a ház elhelyezéséhez és rögzítéséhez! Különösen nagy figyelmet kell fordítani a megfelelő helyszínre, hogy kellően védve legyen az időjárás viszontagságaitól!

A házat nem szabad nyílt, szeles, vagy nyílt szélnek, különösen széllökéseknek kitett helyen építeni! Az ilyen hely a házban helyrehozhatatlan károkat, valamint vagyoni és egészségi károkat okozhat!

Kerülje a ház építését túlnyúló fák, ágak alá, valamint olyan helyekre, ahol fennáll a leeső ágak stb. veszélye. A lehullott levelek vagy ágak a ház tetejének rendszeres tisztítását teszik szükségessé. További kockázatot jelent egy letört ág leesése és a ház szerkezetének későbbi károsodása. Másrészt a házhoz közeli kisebb fák, bokrok vagy kerítések kedvező szélvédőként szolgálhatnak.

Az ideális helyszín egy szélvédett hely, például egy beépítésben, amely megvédi a házat a nyílt széltől és annak széllökéseitől!

A ház rögzítése, alapozás

A házszerkezetet mindig szilárdan rögzíteni és lehorgonyozni kell az eredeti alaphoz vagy betonalaphoz, hogy a ház ne sérüljön meg! A ház hosszabb élettartama és használata érdekében javasoljuk, hogy betonalapra építsen!

A felállítási helyet úgy kell előkészíteni, hogy a ház alapja vízszintesen, szilárd és sík felületre kerüljön. Az alapzat igazításának ellenőrzéséhez használjon vízmértéket.

Vigyázat! Ezt a kerti házat nem szabad közvetlenül füves területre telepíteni, mivel az esős időben átázhat.

Az alapot és a házat mindig vízszintes helyzetbe helyezze!

A felállítás után mindig győződjön meg arról, hogy a ház minden alkatrészével - ajtók, ablakok stb. - együtt alaposan össze van-e szerelve, és egyúttal alaposan le van-e horgonyozva az alaphoz vagy az alapzathoz, hogy az időjárás ne károsítsa, ne szakítsa ki, ne gördítse fel stb. a házat!

A házat mindig az eredeti horgonyzott alappal vagy betonalappal kell lehorgonyozni!

Fontos figyelmeztetés a ház eredeti horgonyzott alaphoz történő lehorgonyzásakor! Mindig ellenőrizni és meggyőződni kell az altalaj merevségéről, és az alap lehorgonyzási módját ennek megfelelően kell beállítani! A betonhorgonyokat puha, nedves stb. altalajra kell előkészíteni! Homokos talajra nem szabad a házat építeni! A beépítés után mindig győződjön meg arról, hogy az alap megfelelően lehorgonyzott-e, és nem áll-e fenn a veszélye annak, hogy az altalajból kihúzzák!

FIGYELMEZTETÉS! A házat soha nem szabad lehorgonyzás nélkül építeni vagy hagyni!

Ha úgy dönt, hogy betonalapot épít, javasoljuk, hogy ne építsen előre. Az aljzatot csak akkor készítse el, ha már rendelkezik a házszerkezet alaprajzának pontos méreteivel. Alaposan, több helyen horgonyozza le a házat a betonaljzathoz!

Ha betonalapot használ, fontos, hogy a padló lejtése a szélek felé megmaradjon az esetleges szivárgás elkerülése érdekében.

Mielőtt a házat ténylegesen beton/cement alapra telepítené, az ilyen alapot kellően meg kell keményíteni, hogy megakadályozza annak sérülését.

Az alapozás készülhet téglából, blokkokból is, vagy készülhet betonlapból (panel).

A téglákat vagy blokkokat vízszintes és szilárd felületre kell fektetni egy vízszintes beton lábazatra (talapzatra), amelyre a ház alapkeretét ezután kifúrják és becsavarozzák.

A beton talapzatot olyan mélységben kell elkészíteni, hogy ne fagyjon be, hogy a házszerkezetet ne károsítsa az altalaj mozgása!

A ház gondozása és karbantartása

Tartsd tisztán a házat, és rendszeresen tartsd karban! Kíméletes és megfelelő kezeléssel jelentősen meghosszabbíthatja a termék élettartamát!

A házat csak enyhe szappanoldattal és puha, tiszta ruhával vagy tiszta szivaccsal tisztítsa. Tisztítás után öblítse le a házat tiszta vízzel. Ne használjon piszkos szivacsot vagy ruhát, a termék felülete megsérülhet!

Vigyázat! Soha ne használjon kémiai oldószereket, benzint, alkohol alapú termékeket, súrolószereket stb. tartalmazó tisztítószereket! Soha ne használjon agresszív tisztítószereket, mert ez megkarcolhatja a felületet és tartósan roncsolhatja a felületet és az egész terméket!

Rendszeresen távolítsa el a lomb- és szennyeződéslerakódásokat!

Télen távolítsa el a felgyülemlett havat, és rendszeresen ellenőrizze a házat! A nedves és nehéz hó helyrehozhatatlanul károsíthatja a ház szerkezetét!

Vigyázat! Veszélyes a házba belépni, ha hó van felhalmozódva!

Rendszeresen ellenőrizze a ház merevségét, az egyes csavarkötéseket, az alapzat és a csapok rögzítését az altalajhoz, hogy megelőzze az időjárási körülmények okozta károkat.

Szeles időjárás esetén a házat mindig teljesen le kell zárni! Zárja be az ajtókat és a szellőzőablakokat! A ház ajtajait ajánlott zárva tartani, hogy a házban a belső térbe bejutó szél által okozott károkat megelőzzük!

A mozgó alkatrészeket és mechanizmusaikat ajánlott szilikonolajos spray-vel karbantartani. Az összeszerelés során szilikon alátétek (tömítések) használatát javasoljuk.

Javasoljuk a ház padlójára műanyag alátétek használatát és elhelyezését, valamint a rendszeres szellőztetés biztosítását, így csökkentve a ház belsejében a páralecsapódást.

A ház védelme és biztosítása

A ház és annak szerkezete, akárcsak más kültéri épületelemek vagy a kültéri környezetben lévő kerti berendezések és szerkezetek, fokozottan ki vannak téve a természeti vagy váratlan események, például a nagyobb szélsebesség (szélviharok stb.) özönvízszerű esőzések, áradások és árvizek, havazás és hóviharok, jégeső stb. okozta károk kockázatának. Ezekre a házban kárt okozó eseményekre a garancia nem terjed ki, és nem lehet őket reklamálni.

Ezért javasoljuk, hogy a ház épületelemként vagy a vagyonbiztosítás részeként vegye fel a házra vonatkozó biztosítási kötvényét, hogy megvédje ezt az ingatlant. Kérjük, konzultáljon biztosítási tanácsadójával vagy biztosítótársaságával annak érdekében, hogy ez az ingatlan védve legyen a váratlan eseményekkel szemben.

Szerszámok és szükséges felszerelések

Phillips csavarhúzó, csavarkulcsok és szerszámkészlet, létra, mérőszalag, kalapács, gumikalapács, elektromos fúrógép, munkakesztyű.
A munkavégzés során tartsa be az összes munkahelyi biztonsági előírást, beleértve az elektromos szerszámok biztonsági előírásait és a helyi rendeleteket!

Szállítási terület

Kérjük, az első használatba vétel előtt ellenőrizze a szállítmány tartalmát a teljesség és az esetleges látható sérülések szempontjából. Ellenőrizze az alkatrészjegyzéket az összeszerelési útmutatóban található alkatrészjegyzékkel. Ha a termék nem teljes, vagy bármelyik alkatrész sérült, ne szerelje össze és ne használja a terméket! Először szerelje össze, és csak ezután kezdheti el használni.

FIGYELEM! A csomagolóanyagokat, különösen a műanyag zacskókat tartsa gyermekek számára elérhetetlen helyen!
Fulladásveszély! A csomagolóanyagot megfelelő módon ártalmatlanítsa!

Alkatrészlista

RÉSZ	CÍM	SZÁM
	1	2
	2	4
	3	2
	4	2
	5	2
	7	2
	8	2
	9L	2
	9R	2
	10	2
	11	2

RÉSZ	CÍM	SZÁM
	P1	1
	P2	1
	P3	1
	P4L	1
	P4R	1
	P5	1
	P6	1
	P7	1
	P8	1
	GC	4

RÉSZ	CÍM	SZÁM
	W1	4
	F1	94
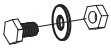	F2	10

Építés

Szerelés előtt távolítsa el a védőfóliát.

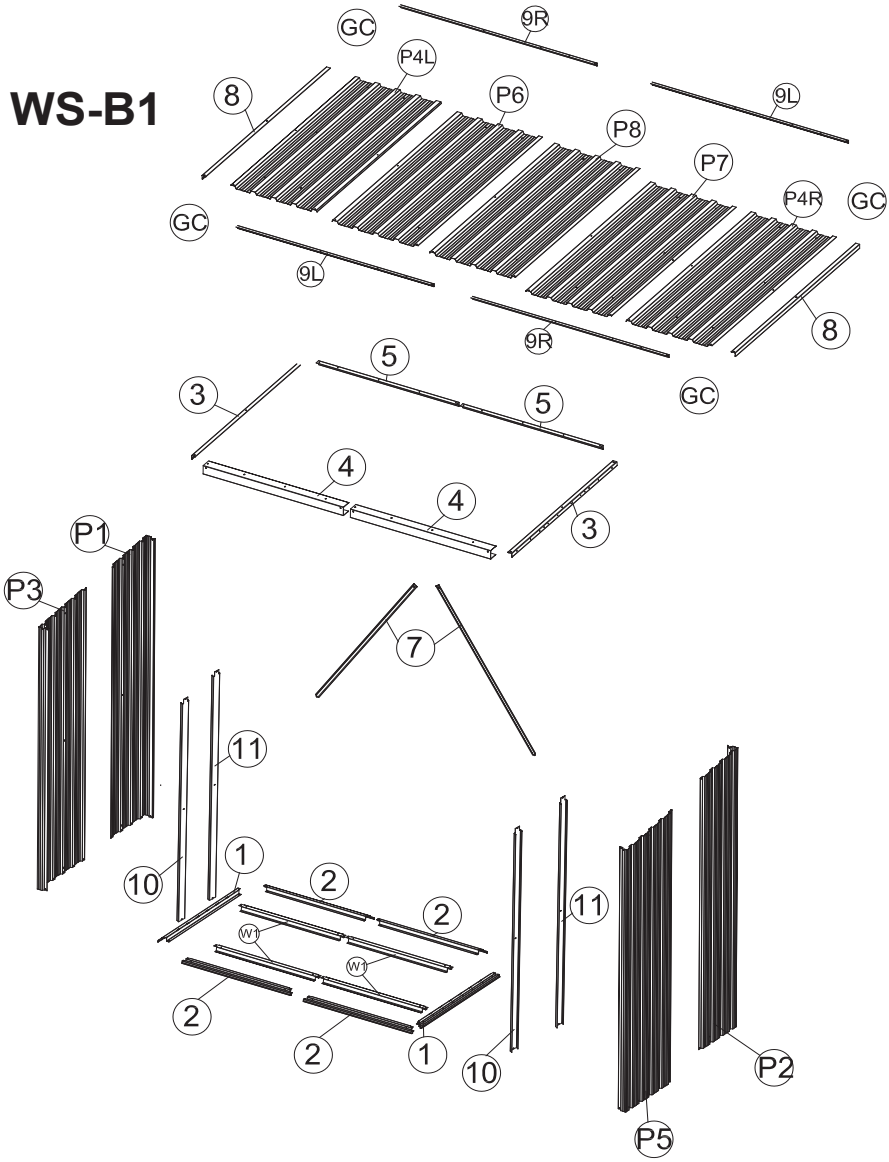

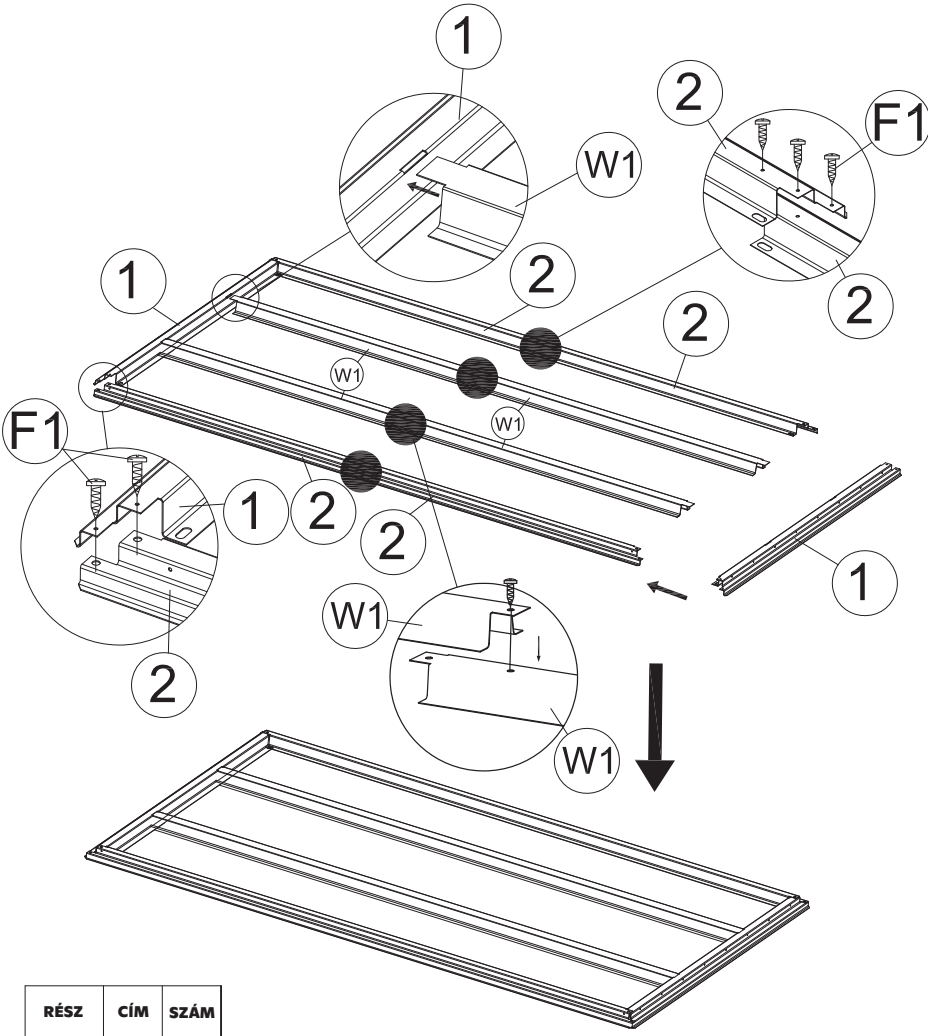

RÉSZ	CÍM	SZÁM
	1	2
	2	4
	W1	4
	F1	14

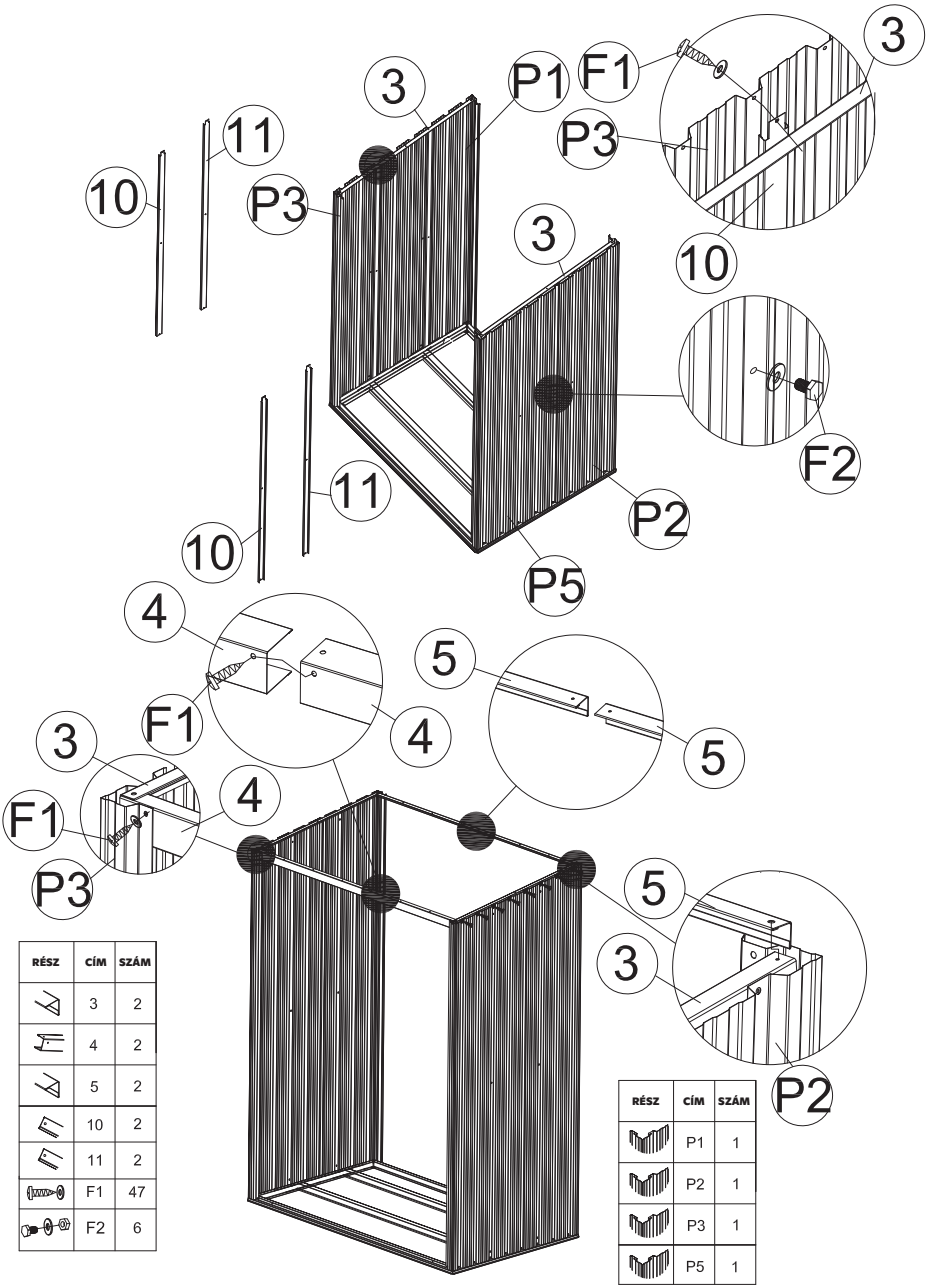

RÉSZ	CÍM	SZÁM
	3	2
	4	2
	5	2
	10	2
	11	2
	F1	47
	F2	6

RÉSZ	CÍM	SZÁM
	P1	1
	P2	1
	P3	1
	P5	1

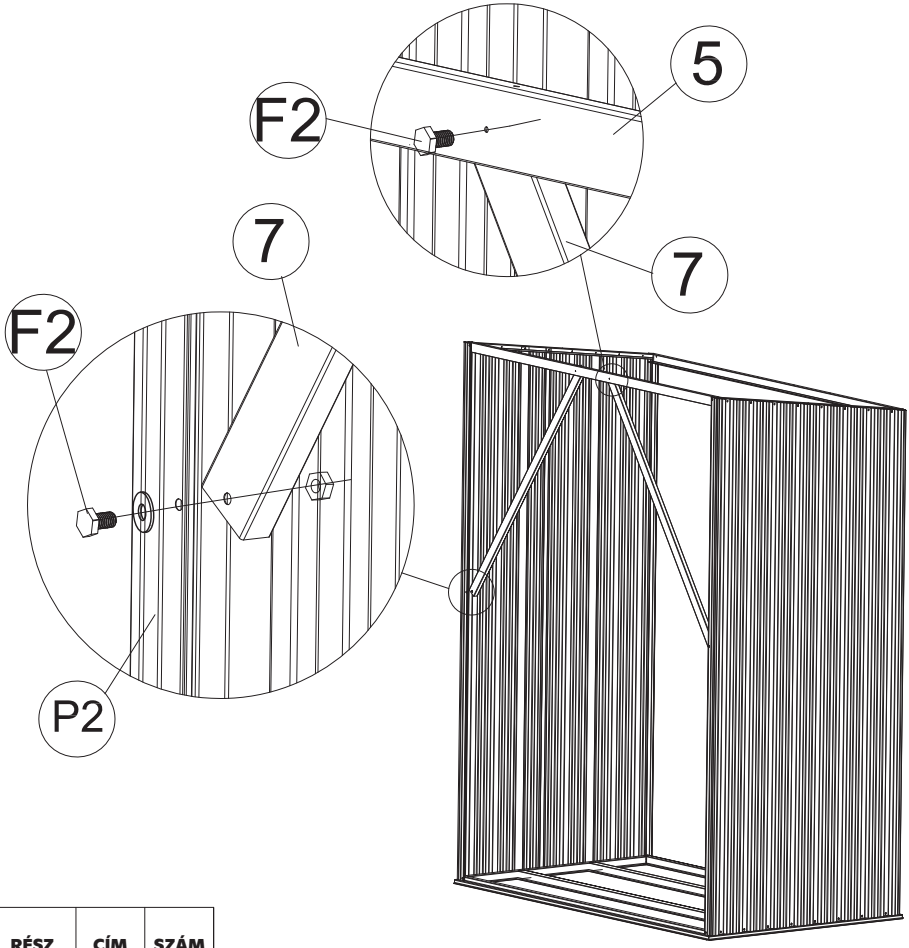

RÉSZ	CÍM	SZÁM
	7	2
	F2	4

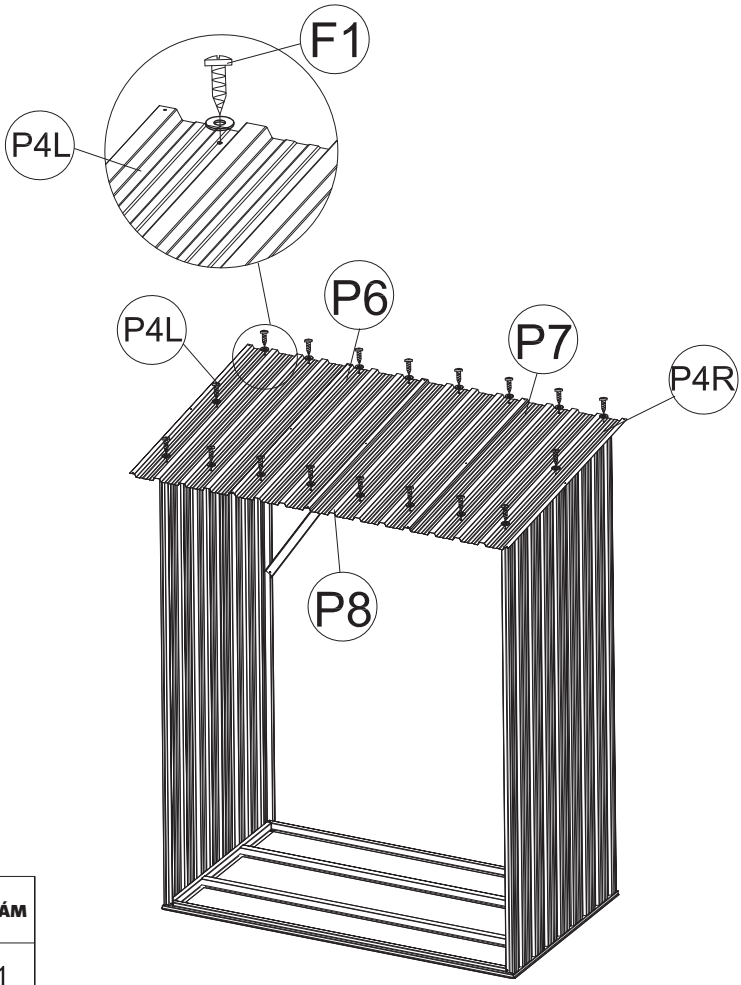

RÉSZ	CÍM	SZÁM
	P4L	1
	P4R	1
	P6	1
	P7	1
	P8	1
	F1	31

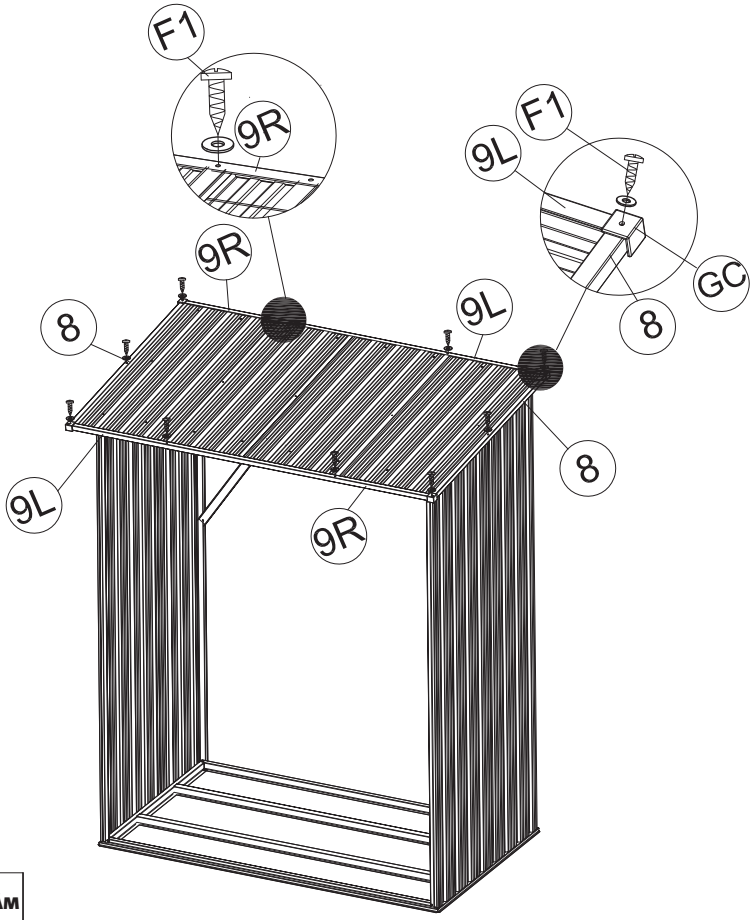

RÉSZ	CÍM	SZÁM
	8	2
	9L	2
	9R	2
	GC	4
	F1	14

Elérhetőségek és szolgáltatás

Ha nem talál megoldást a problémára ebben a kézikönyvben, vagy garanciális vagy garanciát követő javítás esetén forduljon egy hivatalos szervizközponthoz, hogy segítsen a probléma megoldásában, a szervizközpontok listája a www.avenberg.hu oldalon található.

- Internet: www.avenberg.hu
- E-mail: info@avenberg.hu

Környezetvédelem, hulladékkezelés

A készülékeket, termékeket, tartozékokat és csomagolásokat környezetkímélő újrafelhasználás céljából kell szállítani.

A használt termékeket, készülékeket és felszereléseket ne dobja a háztartási hulladékba!

A terméket engedélyezett újrahasznosító létesítményen vagy kommunális hulladékgyűjtő telepen vagy gyűjtőudvaron keresztül ártalmatlanítsa. Tartsa be a vonatkozó előírásokat! Kétség esetén forduljon újrahasznosító céghez. Minden csomagolóanyagot a környezetvédelmi előírásoknak megfelelően ártalmatlaníttasson. Az így leadott termékeket vagy készülékeket összegyűjtik, szétszerelik és környezetkímélő újrafelhasználás céljából elszállítják.

AVEN®
BERG

Vše pro dílnu, dům a zahradu za nejnižší ceny naleznete na www.avenberg.cz

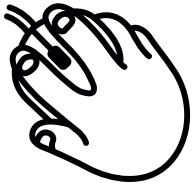

Raz,

dva,

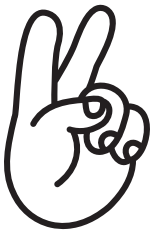

tři...

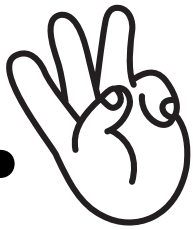

Hotovo!